ମହାତ୍ମା ଗାନ୍ଧୀ ଜାତୀୟ ଗ୍ରାମୀଣ ନିଶ୍ଚିତ କର୍ମ ନିଯୁକ୍ତି ଯୋଜନା (ଓଡ଼ିଶା)

ଗ୍ରାମ ସଂଯୋଜକ ପ୍ରଶିକ୍ଷଣ ପୁସ୍ତିକା

ପଞ୍ଚାୟତିରାଜ ବିଭାଗ
ଓଡ଼ିଶା ସରକାର

ସୂଚୀପତ୍ର

ଅଧ୍ୟାୟ		ବିଷୟ	ପୃଷ୍ଠା
୧ମ		ଗ୍ରାମ ସଂଯୋଜକ ପାଇଁ ତାଲିମ ଖସଡ଼ା	୪-୬
୨ୟ	(କ)	ମହାତ୍ମାଗାନ୍ଧୀ ଜାତୀୟ ଗ୍ରାମୀଣ ନିଶ୍ଚିତ କର୍ମ ନିଯୁକ୍ତି ଯୋଜନାର ପୃଷ୍ଠଭୂମି ଓ ଲକ୍ଷ୍ୟ	୭-୧୦
	(ଖ)	ମହାତ୍ମାଗାନ୍ଧୀ ଜାତୀୟ ଗ୍ରାମୀଣ ନିଶ୍ଚିତ କର୍ମ ନିଯୁକ୍ତି ଯୋଜନାର ବୈଶିଷ୍ଟ୍ୟ	
	(ଗ)	ଯୋଜନା ଅର୍ନ୍ତଗତ କାମ ସମୂହ	
	(ଘ)	ଯୋଜନା ରୂପାୟନରେ ପଞ୍ଚାୟତିରାଜ ଅନୁଷ୍ଠାନ ମାନଙ୍କର ଭୂମିକା	
୩ୟ	(କ)	ଗ୍ରାମ ସଂଯୋଜକଙ୍କ ବିଷୟରେ ସାଧାରଣ ସୂଚନା, ନିଯୁକ୍ତି ଓ ଯୋଗ୍ୟତା	୧୧-୧୯
	(ଖ)	ଗ୍ରାମ ସଂଯୋଜକଙ୍କ ଭୂମିକା, ଦାୟିତ୍ୱ ଓ ଯୋଗ୍ୟତା	
		୧. କାର୍ଯ୍ୟସ୍ଥଳ ଡାଏରୀ ଓ ସୂଚନା ଖାତା	
		୨. କାର୍ଯ୍ୟସ୍ଥଳ ତତ୍ତ୍ୱାବଧାନ	
		୩. ପ୍ରଦର୍ଶନ ଫଳକରେ ସୂଚନା	
		୪. କାର୍ଯ୍ୟସ୍ଥଳରେ ଦଳ ଗଠନ ଓ କାର୍ଯ୍ୟ ବଣ୍ଟନ	
		୫. ମଷ୍ଟର ରୋଲ ପୂରଣ ଓ ରକ୍ଷଣା ବେକ୍ଷଣ	
		୬. ଜବ କାର୍ଡ	
		୭. ସାମଗ୍ରୀର ଗୁଣବତ୍ତା ଓ ଷ୍ଟକ ରେଜିଷ୍ଟର ପୂରଣ	
		୮. ମତାମତ / ଅଭିଯୋଗ / ପରାମର୍ଶ ରେଜିଷ୍ଟର	
		୯. କାର୍ଯ୍ୟସ୍ଥଳ ସୁବିଧା	
		୧୦. କାର୍ଯ୍ୟର ପରିମାଣ	
		୧୧. ପାରିଶ୍ରମିକ ଦେୟ ବ୍ୟବସ୍ଥା	
	(ଗ)	ଗ୍ରାମ ସଂଯୋଜକଙ୍କ ଅନ୍ୟାନ୍ୟ କର୍ତ୍ତବ୍ୟ ଓ ରେଜିଷ୍ଟରର ନମୂନା	
୪ର୍ଥ	କ)	ସାପ୍ତାହିକ ଚିଠା ମାପଖାତା ପୂରଣ	୨୦-୨୫
	ଖ)	ମଷ୍ଟର ରୋଲ ପୂରଣ ଓ ରକ୍ଷଣା ବେକ୍ଷଣ	
	ଗ)	ନମୁନା ଫର୍ମ	

ଅଧ୍ୟାୟ		ବିଷୟ	ପୃଷ୍ଠା
୫ମ	କ)	ମାପର ଏକକ, ସଂପରିବର୍ତ୍ତନ ଟେବୁଲ	୨୬-୩୦
	ଖ)	ମାପ ଉପକରଣ (ଯନ୍ତ୍ର ଓ ତାହାର ବ୍ୟବହାର)	
	ଗ)	ଅଟକଳ ପ୍ରସ୍ତୁତିପାଇଁ ଜାଣିବା କଥା (ଗ୍ରାମ ସଂଯୋଜକଙ୍କ Tool Kit)	
୬ଷ୍ଠ	କ)	ମାଟି କାମର ମାପ (ନୂଆ ଓ ପୁରୁଣା ରାସ୍ତା) ● ମାଟିର ପ୍ରକାର ଭେଦ ଓ ଦର ● ପ୍ରାରମ୍ଭିକ ଲିଡ୍ ଓ ଲିଫ୍ଟ ● କାମ କରିବା ବେଳେ କେତେକ ବିଶେଷ ସତର୍କତା	୩୧-୩୭
	ଖ)	ମୋରମ କାମ, କଙ୍କ୍ରିଟ୍ ରାସ୍ତା, ପୋଲ (Culvert)	
୭ମ	କ)	ପୋଖରୀ ଖୋଳା (ଫାର୍ମ ପଣ୍ଡ-ନୂଆ)	୩୮-୪୦
	ଖ)	ପୋଖରୀ ଖୋଳା (ପୁରୁଣା) (କେତକ ବିଶେଷ ସତର୍କତା)	
	ଗ)	Diversion Weir/ Check Dam (ଆଡିବନ୍ଧ) ନିର୍ମାଣ ପଦ୍ଧତି (କେତକ ବିଶେଷ ସତର୍କତା)	

ପ୍ରଶିକ୍ଷଣ ନୀତି

- ଗ୍ରାମ ସଂଯୋଜକଙ୍କ ପ୍ରଶିକ୍ଷଣ ବ୍ଲକ ସ୍ତରରେ ଅନୁଷ୍ଠିତ ହେବ ।
- ଏଥିରେ ୪୦ ଗ୍ରା.ସଂ. ଭାଗ ନେବେ । କୌଣସି ପରିସ୍ଥିତିରେ ଏ ସଂଖ୍ୟା ୩୦ ଠାରୁ କମିବ ନାହିଁ ।
- ପ୍ରଶିକ୍ଷଣ ଖସଡ଼ାମତେ ଏହି ତାଲିମ ଦିଆଯିବ । ପ୍ରଶିକ୍ଷଣ ଶେଷରେ ଏକ ଅନୌପଚାରିକ ପଦ୍ଧତିରେ ସେମାନେ କାମ ନିର୍ବାହ ପାଇଁ ସଶକ୍ତ ହେଲେ ବୋଲି ନିର୍ଦ୍ଧାରଣ କରାଯିବ ।

ଅଧ୍ୟାୟ - ୧

ତାଲିମ ଖସଡ଼ା

ପ୍ରଥମ ଦିବସ

ଅଧିବେଶନ କ୍ର:ନଂ	ଅଧିବେଶନ ସମୟ	ବିଷୟ	ଉପ ବିଷୟ	ଧାର୍ଯ୍ୟ ସମୟ	ପଦ୍ଧତି	ପ୍ରଶିକ୍ଷକ	ଦ୍ରଷ୍ଟବ୍ୟ
୧	**୧୦.୦୦ -୧୦.୩୦ ପୂର୍ବାହ୍ନ**	ସ୍ୱାଗତ ଓ ଉଦ୍‌ଘାଟନ	• ପଞ୍ଚାୟତ ସମିତି ଅଧ୍ୟକ୍ଷଙ୍କ ଦ୍ୱାରା ତାଲିମ ଉଦ୍‌ଘାଟନ • ତାଲିମ ର ଲକ୍ଷ୍ୟ • ପରିଚୟ ପ୍ରଦାନ	୫ ମି ୫ମି ୨୦ମି	ବକ୍ତବ୍ୟ	ବି.ଡି.ଓ./ ଅ.ବି.ଡି.ଓ.	-
୨	**୧୦.୩୦ -୧.୩୦ ଅପରାହ୍ନ**	ମହାତ୍ମାଗାନ୍ଧୀ ଜାତୀୟ ଗ୍ରାମୀଣ ନିଶ୍ଚିତ କର୍ମନିଯୁକ୍ତି ଯୋଜନା (ଓଡ଼ିଶା)	• ପୃଷ୍ଠଭୂମି ଓ ଲକ୍ଷ୍ୟ • ବୈଶିଷ୍ଟ୍ୟ • ଯୋଜନା ଅନ୍ତର୍ଗତ କାମ ସମୂହ • ପଞ୍ଚାୟତିରାଜ ଅନୁଷ୍ଠାନର ଭୂମିକା	୩୦ ମି ୫୦ମି ୩୦ମି ୫୦ମି	ବକ୍ତବ୍ୟ / ପାୱାର ପଏଣ୍ଟ ଉପସ୍ଥାପକ	ବି.ଡି.ଓ./ ଅ.ବି.ଡି.ଓ./ ତାଲିମ ପ୍ରାପ୍ତ ପ୍ରଶିକ୍ଷକ	ଅଧ୍ୟାୟ- ୨
ମଧ୍ୟାହ୍ନ ଭୋଜନ ବିରତି - ୧.୩୦ - ୨.୩୦							
୩	**୨.୩୦ -୩.୩୦ ଅପରାହ୍ନ**	ଏମ.ଜି.ଏନ.ଆର.ଇ.ଜି.ଏସ୍ (ଓଡ଼ିଶା)ରେ ଗ୍ରାମ-ସଂଯୋଜକଙ୍କ ଭୂମିକା	• ଯୋଗ୍ୟତା ଓ ନିଯୁକ୍ତି • କାର୍ଯ୍ୟସ୍ଥଳରେ ଦାୟିତ୍ୱ, କର୍ତ୍ତବ୍ୟ ଓ ଭୂମିକା • କାର୍ଯ୍ୟସ୍ଥଳ ତତ୍ତ୍ୱାବଧାନ • ମଷ୍ଟର ରୋଲ ଓ ଅନ୍ୟାନ୍ୟ ରେଜିଷ୍ଟର ପରିଚାଳନା • କାର୍ଯ୍ୟସ୍ଥଳ ସୁବିଧା • ପାରିଶ୍ରମିକ ଦେୟ ବ୍ୟବସ୍ଥା ଓ ଅନ୍ୟାନ୍ୟ	୧୦ ମି ୧୫ମି ୧୦ମି ୧୫ମି ୧୦ମି	ବକ୍ତବ୍ୟ / ପାୱାର ପଏଣ୍ଟ ଉପସ୍ଥାପକ	ତାଲିମ ପ୍ରାପ୍ତ ପ୍ରଶିକ୍ଷକ (Master Trainers)	ଅଧ୍ୟାୟ-୩
୪	**୩.୩୦ -୪.୩୦ ଅପରାହ୍ନ**	ଫର୍ମ ଓ ରେକର୍ଡ଼ ପୁରଣ	• ଚିଠା ମାପଖାତା ପୂରଣ • ମଷ୍ଟର ରୋଲ୍‌ର ପୂରଣ • ସୂଚନା ଫଳକ • ପ୍ରାଥମିକ ଚିକିତ୍ସା ବାକ୍ସ	୨୦ ମି ୨୦ମି ୧୦ମି ୧୦ମି	ଫର୍ମ ପ୍ରଦର୍ଶନ ଓ ଗ୍ରାମ ସଂଯୋଜକଙ୍କ ଦ୍ୱାରା ପୂରଣ ଓ ଖୋଲା ଆଲୋଚନା	କନିଷ୍ଠ / ସହକାରୀ ଯନ୍ତ୍ରୀ ତାଲିମ୍‌ପ୍ରାପ୍ତ ଶିକ୍ଷକ	ଅଧ୍ୟାୟ-୪

ତାଲିମ ଖସଡ଼ା

ଦ୍ୱିତୀୟ ଦିବସ

ଅଧିବେଶନ କ୍ର:ନଂ	ଅଧିବେଶନ ସମୟ	ବିଷୟ	ଉପ ବିଷୟ	ଧାର୍ଯ୍ୟ ସମୟ	ପଦ୍ଧତି	ପ୍ରଶିକ୍ଷକ	ଦ୍ରଷ୍ଟବ୍ୟ
୧	**୧୦.୦୦ -୧୧.୦୦ ପୂର୍ବାହ୍ନ**	ପୂର୍ବ ଦିବସ ଆଲୋଚନାର ଅବଲୋକନ	• ପ୍ରଥମ ଦିନର ସାରକଥନ	୫୦ ମି	ପ୍ରଶିକ୍ଷାର୍ଥୀଙ୍କ ଦ୍ୱାରା ଉପସ୍ଥାପନ	ବି.ଡି.ଓ./ ଅ.ବି.ଡି.ଓ./ ଜିଲ୍ଲାସ୍ତରୀୟ ପ୍ରଶିକ୍ଷକ	-
୨	**୧୧.୦୦ -୧୨.୩୦ ଅପରାହ୍ନ**	କାର୍ଯ୍ୟର ମାପ ଓ ପରିମାପ	• ମାପର ଏକକ • କନଭରସନ ଟେବୁଲ • ମାପ ଉପକରଣ • ଅଟକଳ ପ୍ରସ୍ତୁତି • ଗ୍ରାମ ସଂଯୋଜକଙ୍କ ପାଖରେ ରହିବା ଆବଶ୍ୟକୀୟ ସାମଗ୍ରୀ (Took Kit)	୧୦ ମି ୨୫ମି ୧୦ମି ୩୫ମି ୧୦ମି	ପାୱାର ପଏଣ୍ଟ ପ୍ରଦର୍ଶନ ଚିତ୍ର ପ୍ରଦର୍ଶନ ଟେବୁଲ ମାଧ୍ୟମରେ ଆଲୋଚନା	କନିଷ୍ଠ ଯନ୍ତ୍ରୀ/ ସହକାରୀ ଯନ୍ତ୍ରୀ	ଅଧ୍ୟାୟ-୫
୩	**୧୨.୩୦ -୧.୩୦ ଅପରାହ୍ନ**	ମାଟି ମୋରମ କାମ	• ମାଟିର ପ୍ରକାର ଭେଦ ଓ ଦର • ପ୍ରାରମ୍ଭିକ ଲିଡ୍ ଓ ଲିଫ୍ଟ • ବିଶେଷ ସତର୍କତା • ମାଟି କାମ ମାପର ନମୂନା • ମୋରମ, କଂକ୍ରିଟ୍ ଓ ପୋଲକାମ • ଛୋଟନାଳ, ପୋଲ ଓ ସାଧାରଣ ପୋଲ • ନିର୍ମାଣ ପଦ୍ଧତି	୧୦ ମି ୨୦ମି ୫ମି ୫ମି ୫ମି ୧୦ମି ୫ମି	ବକ୍ତବ୍ୟ / ପାୱାର ପଏଣ୍ଟ ଉପସ୍ଥାପକ	କନିଷ୍ଠ ଯନ୍ତ୍ରୀ/ ସହକାରୀ ଯନ୍ତ୍ରୀ	ଅଧ୍ୟାୟ-୬
ମଧ୍ୟାହ୍ନ ଭୋଜନ ବିରତି - ୧.୩୦ - ୨.୩୦							
୪	**୨.୩୦ -୩.୩୦ ଅପରାହ୍ନ**	ଜଳ ପରିଚାଳନା	• ନୂତନ ପୋଖରୀ ଖନନ • ପୁରାତନ ପୋଖରୀ ପୁନରୁଦ୍ଧାର • ଡାଇଭରସନ ଓ୍ୱେର/ ଚେକଡ୍ୟାମ୍ • ନିର୍ମାଣ ପଦ୍ଧତି • ବିଶେଷ ସତର୍କତା	୧୫ ମି ୧୫ମି ୧୦ମି ୧୦ମି ୧୦ମି	ବକ୍ତବ୍ୟ / ପାୱାର ପଏଣ୍ଟ ଉପସ୍ଥାପକ	କନିଷ୍ଠ ଯନ୍ତ୍ରୀ/ ସହକାରୀ ଯନ୍ତ୍ରୀ	ଅଧ୍ୟାୟ-୭

ଅଧିବେଶନ କ୍ର:ନଂ	ଅଧିବେଶନ ସମୟ	ବିଷୟ	ଉପ ବିଷୟ	ଧାର୍ଯ୍ୟ ସମୟ	ପଦ୍ଧତି	ପ୍ରଶିକ୍ଷକ	ଦ୍ରଷ୍ଟବ୍ୟ
୫	**୩.୩୦ -୪.୩୦ ଅପରାହ୍ନ**	ଖୋଲା ଆଲୋଚନା	• ସନ୍ଦେହ ଦୂରୀକରଣ	୪୫ ମି	ଆଲୋଚନା	ବି.ଡି.ଓ./ ଅ.ବି.ଡି.ଓ./ ଜିଲ୍ଲାସ୍ତରୀୟ ପ୍ରଶିକ୍ଷକ	–

ତାଲିମ ଖସଡ଼ା

ତୃତୀୟ ଦିବସ

ଅଧିବେଶନ କ୍ର:ନଂ	ଅଧିବେଶନ ସମୟ	ବିଷୟ	ଉପ ବିଷୟ	ଧାର୍ଯ୍ୟ ସମୟ	ପଦ୍ଧତି	ପ୍ରଶିକ୍ଷକ	ଦ୍ରଷ୍ଟବ୍ୟ
୧	**ସମ୍ପୂର୍ଣ୍ଣ ଦିନ**	କ୍ଷେତ୍ର ପରିଦର୍ଶନ	• କ୍ଷେତ୍ର ପରିଦର୍ଶନ • ପରିମାଣ ଓ ରେକର୍ଡ଼ ପ୍ରସ୍ତୁତି	– –	ପରିଦର୍ଶନ	ବି.ଡି.ଓ./ ଅ.ବି.ଡି.ଓ./ ଜିଲ୍ଲାସ୍ତରୀୟ ପ୍ରଶିକ୍ଷକ	

ଅଧ୍ୟାୟ - ୨

କ) ମହାତ୍ମା ଗାନ୍ଧୀ ଜାତୀୟ ଗ୍ରାମୀଣ ନିଶ୍ଚିତ କର୍ମ ନିଯୁକ୍ତି ଯୋଜନାର ପୃଷ୍ଠଭୂମି ଓ ଲକ୍ଷ୍ୟ

କେନ୍ଦ୍ର ସରକାର ୨୦୦୫ ମସିହାରେ ଜାତୀୟ ଗ୍ରାମୀଣ ନିଶ୍ଚିତ କର୍ମ ନିଯୁକ୍ତି ଆଇନ ୨୦୦୫ ପ୍ରଣୟନ କରିଛନ୍ତି । ଏହି ଆଇନ୍ ଅଧୀନରେ ପ୍ରସ୍ତୁତ ଜାତୀୟ ଗ୍ରାମୀଣ ନିଶ୍ଚିତ କର୍ମ ନିଯୁକ୍ତି ଯୋଜନା ତା୦ ୨.୦୨.୨୦୦୬ରିଖ ଠାରୁ କାର୍ଯ୍ୟକାରୀ ହେଉଛି । ଓଡ଼ିଶାରେ ଏହି ଯୋଜନା ତା୦ ୨.୦୨.୨୦୦୬ରିଖରେ ୧୯ଟି ଜିଲ୍ଲା ତା୦ ୧.୦୪.୨୦୦୭ ରିଖରେ ୨୪ଟି ଜିଲ୍ଲା ଏବଂ ତା୦ ୧.୦୪.୨୦୦୮ ରିଖ ଠାରୁ ସମସ୍ତ ୩୦ଟି ଜିଲ୍ଲାରେ କାର୍ଯ୍ୟକାରୀ ହେଉଛି ।

ମହାତ୍ମା ଗାନ୍ଧୀ ଜାତୀୟ ଗ୍ରାମୀଣ ନିଶ୍ଚିତ କର୍ମ ନିଯୁକ୍ତି ଯୋଜନାର ଲକ୍ଷ୍ୟ

- ଇଚ୍ଛୁକଥିବା ଗୋଟିଏ ଜବ୍‌କାର୍ଡଧାରୀ ପରିବାରକୁ ଏକ ଆର୍ଥିକ ବର୍ଷରେ ୧୦୦ ଦିନର ଅଣକୁଶଳୀ କାମ ଯୋଗାଇ ଦିଆଯିବ ।
- ଗ୍ରାମାଞ୍ଚଳରେ ସ୍ଥାୟୀ ସମ୍ପତ୍ତି ସୃଷ୍ଟି କରିବା ।
- ଗ୍ରାମାଞ୍ଚଳରୁ ଅନ୍ୟ ସ୍ଥାନକୁ କାମ ଅନ୍ୱେଷଣରେ ପଳାଉଥିବା ଶ୍ରମିକ ମାନଙ୍କ ସ୍ଥାନାନ୍ତରୀକରଣ ରୋକିବା ।
- ସାମାଜିକ ସୁରକ୍ଷା ଓ ଅର୍ଥନୈତିକ ମାନଦଣ୍ଡ ସୁଦୃଢ କରିବା ।

ଖ) ଯୋଜନାର ବୈଶିଷ୍ଟ୍ୟ-

ମହାତ୍ମା ଗାନ୍ଧୀ ଜାତୀୟ ଗ୍ରାମୀଣ ନିଶ୍ଚିତ କର୍ମ ନିଯୁକ୍ତି ଯୋଜନାରେ ଆଇନତଃ ବ୍ୟବସ୍ଥା

ପଞ୍ଜୀକରଣ (Registration)

ଅଣକୁଶଳୀ କାମ ପାଇଁ ଇଚ୍ଛୁକ ପରିବାରର ସାବାଳକ ସଦସ୍ୟଙ୍କୁ ଲିଖିତ ଦରଖାସ୍ତ ମାଧ୍ୟମରେ ଗ୍ରାମ ପଞ୍ଚାୟତ କାର୍ଯ୍ୟାଳୟରେ ପଞ୍ଜୀକରଣ କରିବାକୁ ହେବ ଯାହା ପାଞ୍ଚ ବର୍ଷ ପର୍ଯ୍ୟନ୍ତ ବଳବତ୍ତର ରହିବ । ଗ୍ରାମ ପଞ୍ଚାୟତ କାର୍ଯ୍ୟାଳୟରେ ସମସ୍ତ କାର୍ଯ୍ୟ ଦିବସରେ ବର୍ଷସାରା ପଞ୍ଜୀକରଣ କରିହେବ ।

ଜବ୍‌କାର୍ଡ ବଣ୍ଟନ (Issue of job Card)

ପଞ୍ଜୀକୃତ ସମସ୍ତ ପରିବାରକୁ ପଞ୍ଜୀକରଣ ଦରଖାସ୍ତ ପାଇବାର ୧୫ ଦିନ ମଧ୍ୟରେ ଗ୍ରାମ ପଞ୍ଚାୟତ ଦ୍ୱାରା ଜବକାର୍ଡ ମାଗଣାରେ ଯୋଗାଇ ଦିଆଯିବ । ଏଥିରେ ବ୍ୟବହୃତ ଫଟୋ ଖର୍ଚ୍ଚ ମଧ୍ୟ ଯୋଜନାରୁ ଭରଣା ହେବ ।

କାମପାଇଁ ଦରଖାସ୍ତ (Appliction for work)

ଜବକାର୍ଡଧାରୀ ଶ୍ରମିକ ଗ୍ରାମପଞ୍ଚାୟତ କିମ୍ବା ବ୍ଲକ ଅଫିସରେ ଅତିକମରେ ଏକକାଳୀନ ୧୪ ଦିନ କାମ ପାଇଁ ନିର୍ଦ୍ଧାରିତ ଦରଖାସ୍ତ ରେ/ ସାଧା କାଗଜରେ ଲିଖିତ ଆବେଦନ କରିବେ ଏବଂ ସମ୍ପୃକ୍ତ ଅଧିକାରୀଙ୍କ ଠାରୁ ଏକ ତାରିଖ ଦରଜ ରସିଦ୍ ନେବେ ।

କାର୍ଯ୍ୟ ଯୋଗାଣ (Allotment of work)

କାମପାଇଁ ଦରଖାସ୍ତ ଗ୍ରହଣ କରିବାର ୧୫ ଦିନ ମଧ୍ୟରେ ଗ୍ରାମ ପଞ୍ଚାୟତ କିମ୍ବା ବ୍ଲକର ଗୋଷ୍ଠୀ ଉନ୍ନୟନ ଅଧିକାରୀ ସଂପୃକ୍ତ ଆବେଦନକାରୀଙ୍କୁ ଲିଖିତ ଭାବରେ କାର୍ଯ୍ୟରେ ଯୋଗ ଦେବାପାଇଁ ନୋଟିସ୍ ଦେବେ । ଶ୍ରମିକ ମାନଙ୍କୁ ନିଜ ଘରଠାରୁ ଯଥା ସମ୍ଭବ ୫କି.ମି. ଦୂରତା ମଧ୍ୟରେ କାମ ଯୋଗାଇ ଦିଆଯିବ, ନହେଲେ ଦିନ ମଜୁରୀର ଶତକଡ଼ା ଦଶଭାଗ ଅଧିକ ମଜୁରୀ ଦିଆଯିବ ।

ବେରୋଜଗାରୀ ଭତ୍ତା (Unemloyment Allowance)

ଜବକାର୍ଡଧାରୀଙ୍କ କାମପାଇଁ ଦରଖାସ୍ତ ଗ୍ରହଣ କରିବାର ୧୫ ଦିନ ମଧ୍ୟରେ ଗ୍ରାମ ପଞ୍ଚାୟତ କିମ୍ବା ବ୍ଲକର ଗୋଷ୍ଠୀ ଉନ୍ନୟନ ଅଧିକାରୀ କାମ ଯୋଗାଇ ନ ପାରିଲେ ବେରୋଜଗାରୀ ଭତ୍ତା ଦେବେ ।

କାର୍ଯ୍ୟନିର୍ବାହୀ ସଂସ୍ଥା (Implementing Agencies)

ଏହି ଯୋଜନାରେ ୫୦ ପ୍ରତିଶତ ମୂଲ୍ୟର କାର୍ଯ୍ୟ ଗ୍ରାମ ପଞ୍ଚାୟତ ଦ୍ୱାରା ଏବଂ ଅବଶିଷ୍ଟ ୫୦ ପ୍ରତିଶତ କାର୍ଯ୍ୟ ପଞ୍ଚାୟତ ସମିତି ଏବଂ ବିଭାଗୀୟ ସଂସ୍ଥା (Line Department) ଦ୍ୱାରା କାର୍ଯ୍ୟକାରୀ ହୋଇଥାଏ ।

କାର୍ଯ୍ୟସ୍ଥଳୀରେ ସୁବିଧା ସୁଯୋଗ (Worksite facilities)

ପ୍ରତ୍ୟେକ କାର୍ଯ୍ୟସ୍ଥଳୀରେ ସୁବିଧା ସୁଯୋଗ ଯଥା- ପିଇବା ପାଣି, ଔଷଧ, ଛାଇ ଓ ବିଶ୍ରାମସ୍ଥଳୀ ଇତ୍ୟାଦି ବ୍ୟବସ୍ଥା ରହିବ । ତା ବ୍ୟତୀତ କ୍ଷତ ବିକ୍ଷତ ହେଲେ ଡାକ୍ତରଖାନାରେ ଚିକିତ୍ସା କରିବାର ବ୍ୟବସ୍ଥା ଅଛି ଓ ଚିକିତ୍ସା ସମୟରେ ଶ୍ରମିକକୁ ଦୈନିକ ଅଧା ମଜୁରୀ ଦେବାର ବ୍ୟବସ୍ଥା ଅଛି ।

ମଜୁରୀ ଦେୟ (Payment of Wges)

ଏହି ଯୋଜନାରେ କାର୍ଯ୍ୟରେ ନିୟୋଜିତ ଜବକାର୍ଡଧାରୀ ଶ୍ରମିକମାନଙ୍କୁ ଅର୍ଜିତ ମଜୁରୀ ପ୍ରାପ୍ୟ ଟଙ୍କା ସେମାନଙ୍କର ବ୍ୟାଙ୍କ ଆକାଉଣ୍ଟ/ ପୋଷ୍ଟ ଅଫିସ୍ ଆକାଉଣ୍ଟ ମାଧ୍ୟମରେ ପେମେଣ୍ଟ କରାଯାଉଛି । ଅଣକୁଶଳୀ କାର୍ଯ୍ୟ ପାଇଁ ଦୈନିକ ସର୍ବନିମ୍ନ ମଜୁରୀ ୯୦ଟଙ୍କା, କିନ୍ତୁ ମାଟି କାମରେ କାର୍ଯ୍ୟ ସମ୍ପାଦନ (Outturn) ଭିତ୍ତିରେ ପ୍ରତି ୧୦୦ ଘନଫୁଟ (ଚୌକା ବା ଖୁଣ୍ଟି) ସାଧାରଣ ମାଟିପାଇଁ ୧୨୦ଟଙ୍କା, କଠିନ ମାଟି ପାଇଁ ୧୬୦ଟଙ୍କା ଏବଂ ପଥୁରିଆ ମାଟି ପାଇଁ ୨୫୦ ଟଙ୍କା ମଜୁରୀ ପାଇବେ ।

ମଜୁରୀ-ସାମଗ୍ରୀ ଅନୁପାତ (Wges- Material ratio)

ଏହି ଯୋଜନାରେ ମଜୁରୀ ମୂଲ୍ୟ ଏବଂ ସାମଗ୍ରୀ ମୂଲ୍ୟ ଅନୁପାତ ୬୦:୪୦ରୁ କମ୍ ହେବ ନାହିଁ ଏବଂ ଏହି ଅନୁପାତ ଆର୍ଥିକ ବର୍ଷ ଶେଷରେ ଜିଲ୍ଲା ସ୍ତରରେ ବଜାୟ ରଖାଯିବା ଉଚିତ୍ ।

ସ୍ୱଚ୍ଛତା ଓ ଉତ୍ତରଦାୟିତ୍ୱ (Transperancy & Accountability)

ଏହି ଯୋଜନା କେବଳ ଗ୍ରାମାଞ୍ଚଳରେ କରାଯିବ । କୌଣସି ପ୍ରକଳ୍ପ କାର୍ଯ୍ୟକାରୀ ନିମନ୍ତେ ଠିକାଦାର ନିଯୁକ୍ତି ହୋଇ ପାରିବେ ନାହିଁ । କାମ ଗୁଡିକ ମେସିନ୍ ଦ୍ୱାରା ନ ହୋଇ ଶ୍ରମିକମାନଙ୍କ ଦ୍ୱାରା କରାଯିବ । ପ୍ରକଳ୍ପ କାର୍ଯ୍ୟ କରିବାର ପ୍ରତ୍ୟେକ ସ୍ତରରେ ସ୍ୱଚ୍ଛତା ଓ ଉତ୍ତରଦାୟୀତ୍ୱ ବଜାୟ ରହିବ । ଅନିୟମିତତା ତଦାରଖ କରାଯିବ, ଯାହାଦ୍ୱାରା ପ୍ରକଳ୍ପରେ ଖର୍ଚ୍ଚ ହେଉଥିବା ମୋଟ ମଜୁରୀ ଅନୁପାତ ଓ କାର୍ଯ୍ୟର ମାପ, ମାନ, ପରିମାଣ ସମାନ ରହିବ । ଏହି ଯୋଜନା ସମସ୍ତ ତଥ୍ୟ http:// nrega.nic.in ୱେବ ସାଇଟ୍‌ରେ ଉପଲବ୍ଧ ।

ଅଭିଯୋଗ ଶୁଣାଣି (Grievance Redressal)

ଦାବୀଦାର (Stakeholder) କୌଣସି ଅସୁବିଧାର ସମ୍ମୁଖୀନ ହେଲେ, ଗ୍ରାମ ପଞ୍ଚାୟତ କିମ୍ବା ବ୍ଲକର ଗୋଷ୍ଠୀ ଉନ୍ନୟନ ଅଧିକାରୀ କିମ୍ବା ଜିଲ୍ଲାପାଳଙ୍କ ନିକଟରେ ଆପତ୍ତି ଓ ଅଭିଯୋଗ କରିପାରିବେ । ସଂଯୋଗ ହେଲ୍ପ ଲାଇନ ଦ୍ୱାରା ମାଗଣାରେ ଫୋନ୍ ମାଧ୍ୟମରେ (ଟୋଲ୍ ଫ୍ରି ନଂ ୧୮୦୦୩୪୫୬୭୦) ଅଭିଯୋଗ କରିପାରିବେ ।

ସାମାଜିକ ସମୀକ୍ଷା (Social Audit)

ପ୍ରତ୍ୟେକ ସମ୍ପୂର୍ଣ୍ଣ ହୋଇଥିବା କାର୍ଯ୍ୟକୁ ପଲ୍ଲୀ/ ଗ୍ରାମ ସଭା ଦ୍ୱାରା ପ୍ରତ୍ୟେକ ୬ ମାସ ଅନ୍ତରରେ ସାମାଜିକ ସମୀକ୍ଷା କରାଯିବ । ପଲ୍ଲୀ ସଭାରେ ବଛାଯାଇଥିବା ସାମାଜିକ ସମୀକ୍ଷା କମିଟି ଦ୍ୱାରା ସରିଥିବା ସମସ୍ତ କାର୍ଯ୍ୟର ସମୀକ୍ଷା କରାଯାଇ ଗ୍ରାମ ସଭା ସାମାଜିକ ସମୀକ୍ଷା ମଞ୍ଚରେ ଜନଶୁଣାଣୀ କରାଯାଇ ଅନିୟମିତତାର ଆଲୋଚନା ହୋଇ ଚୁଡାନ୍ତ କରଣ ହୁଏ । ଏହାର ବିବରଣୀ କାର୍ଯ୍ୟ ନିର୍ବାହୀ ସଂସ୍ଥା/ ଗ୍ରାମ ପଞ୍ଚାୟତ / ବ୍ଲକକୁ ପଠାଯାଇ ଏକମାସ ମଧ୍ୟରେ ଅନୁପାଳନ ପାଇଁ ପଦକ୍ଷେପ ନିଆଯାଏ ।

(ଗ) ଯୋଜନା ଅର୍ନ୍ତଗତ କାମ ସମୂହ

କେଉଁ ପ୍ରକାର କାର୍ଯ୍ୟ କାର୍ଯ୍ୟକାରୀ କରାଯାଏ (Permissible Works)

- ଜଳ ସଂରକ୍ଷଣ ଓ ଜଳ ଅମଳ ପ୍ରକଳ୍ପ
- ମରୁଡ଼ି ନିରାକରଣ (ଜଙ୍ଗଲ ସୃଷ୍ଟି ଓ ବୃକ୍ଷ ରୋପଣ ସହ)
- ଜଳସେଚନ କେନାଲ ମରାମତି ସମେତ କ୍ଷୁଦ୍ର ଓ ମଧ୍ୟମ ଜଳସେଚନ ପ୍ରକଳ୍ପ ନିର୍ମାଣ
- ବି.ପି.ଏଲ୍ / ଆଦିବାସୀ / ହରିଜନ / ଇନ୍ଦିରା ଆବାସ ହିତାଧିକାରୀ / କ୍ଷୁଦ୍ର ଓ ନାମମାତ୍ର ଚାଷୀ ପରିବାରଙ୍କ ଜମିରେ ଜଳସେଚନ ସୁବିଧା, ପନିପରିବା ଚାଷ, ଜମି ଉନ୍ନତିକରଣ, ଫାର୍ମ ପଣ୍ଡ ଖନନ ।
- ପାରମ୍ପରିକ ଜଳ ଭଣ୍ଡାର ଗୁଡ଼ିକର ପୁନରୁଦ୍ଧାର ତଥା ପୁଷ୍କରିଣୀର ଜୀର୍ଣ୍ଣ ସଂସ୍କାର ପରିଷ୍କାର ପରିଚ୍ଛନ୍ନତା
- ଜମିର ଉନ୍ନତି କରଣ
- ବନ୍ୟା ନିୟନ୍ତ୍ରଣ, ସୁରକ୍ଷା କାର୍ଯ୍ୟ ସମେତ ଜଳ ଜମି ରହୁଥିବା ଅଞ୍ଚଳରୁ ନିଷ୍କାସନ ନାଳ ବ୍ୟବସ୍ଥା କରିବା ।
- ସବୁଦିନିଆ ଗମନାଗମନର ସୁବିଧା ପାଇଁ ଗ୍ରାମାଞ୍ଚଳ ରାସ୍ତା ସଂଯୋଗୀକରଣ ।
- ଭାରତ ସରକାରଙ୍କ ଅନୁମୋଦନ କ୍ରମେ ରାଜ୍ୟସରକାର ନେଉଥିବା ଅନ୍ୟ କାର୍ଯ୍ୟମାନ ।

(ଘ) ମହାତ୍ମାଗାନ୍ଧୀ ଜାତୀୟ ଗ୍ରାମୀଣ ନିଶ୍ଚିତ କର୍ମ ନିଯୁକ୍ତି ଯୋଜନାରେ ପଞ୍ଚାୟତିରାଜ ଅନୁଷ୍ଠାନ ମାନଙ୍କର ଭୂମିକା ।

ଓଡ଼ିଶାରେ ତ୍ରିସ୍ତରୀୟ ପଞ୍ଚାୟତିରାଜ ବ୍ୟବସ୍ଥା ଯଥା-ଗ୍ରାମ ପଞ୍ଚାୟତ ସ୍ତରରେ ଗ୍ରାମ ପଞ୍ଚାୟତ, ବ୍ଲକ ସ୍ତରରେ ପଞ୍ଚାୟତ ସମିତି ଏବଂ ଜିଲ୍ଲା ପରିଷଦ କାର୍ଯ୍ୟକାରୀ ହେଉଛି ।

୧. ଗ୍ରାମ ପଞ୍ଚାୟତର ଭୂମିକା

- ଗ୍ରାମ ସଭାରେ ଅନୁମୋଦନ ହୋଇଥିବା ଲେବର ବଜେଟ୍ ଓ ପ୍ରକଳ୍ପ ତାଲିକା ଅନୁଯାୟୀ ବାର୍ଷିକ କାର୍ଯ୍ୟ ଖସଡ଼ା ପ୍ରସ୍ତୁତ କରି ପଞ୍ଚାୟତ ସମିତିକୁ ପଠାଇବା।
- ଏହି ଯୋଜନାରେ ପରିବାର ପଞ୍ଜୀକରଣ, ଜବ୍‌କାର୍ଡ ବଣ୍ଟନ, କାମ ପାଇଁ ଦରଖସ୍ତ ଗ୍ରହଣ, କାର୍ଯ୍ୟ ଯୋଗାଣ, ରେଜିଷ୍ଟର ରକ୍ଷଣାବେକ୍ଷଣ କରିବା।
- ଏହି ଯୋଜନାର ଅନ୍ୟୁନ ୫୦ ପ୍ରତିଶତ ମୂଲ୍ୟର କାର୍ଯ୍ୟ ତଦାରଖ କରିବା।
- ଗ୍ରାମ ପଞ୍ଚାୟତ ଅଞ୍ଚଳରେ ସମ୍ପାଦନ ହେଉଥିବା ସମସ୍ତ କାର୍ଯ୍ୟ ତଦାରଖ କରିବା।
- ପଲ୍ଲୀ/ଗ୍ରାମ ସଭାରେ ସାମାଜିକ ସମୀକ୍ଷା ଆହ୍ୱାନ କରି ସମସ୍ତ ତଥ୍ୟ ଉପସ୍ଥାପନ କରିବା।

୨. ପଞ୍ଚାୟତ ସମିତିର ଭୂମିକା

- ବ୍ଲକ ସ୍ତରୀୟ ସମ୍ମିଳିତ ଲେବର ବଜେଟ୍ ଏବଂ ବାର୍ଷିକ କାର୍ଯ୍ୟ ଖସଡ଼ା ଅନୁମୋଦନ କରି ଜିଲ୍ଲା ପରିଷଦକୁ ପଠାଇବା।
- ଅବଶିଷ୍ଟ ୫୦ ପ୍ରତିଶତ ମୂଲ୍ୟର କାର୍ଯ୍ୟ ମଧ୍ୟରୁ କାର୍ଯ୍ୟ ଖସଡ଼ା ମତେ କାର୍ଯ୍ୟ ସମ୍ପାଦନ କରିବା।
- ପଞ୍ଚାୟତ ସମିତି ଅଞ୍ଚଳରେ ସମ୍ପାଦନ ହେଉଥିବା ସମସ୍ତ କାର୍ଯ୍ୟ ତଦାରଖ କରିବା।

୩. ଜିଲ୍ଲା ପରିଷଦର ଭୂମିକା

- ପ୍ରତି ଆର୍ଥିକ ବର୍ଷର ଡିସେମ୍ବର ମାସ ଶେଷ ସୁଦ୍ଧା ଆଗାମୀ ଆର୍ଥିକ ବର୍ଷ ପାଇଁ ସମ୍ପୃକ୍ତ ଜିଲ୍ଲାର ସମ୍ମିଳିତ ଲେବର ବଜେଟ୍ ଏବଂ ବାର୍ଷିକ କାର୍ଯ୍ୟ ଖସଡ଼ା ଅନୁମୋଦନ କରିବା।
- ସମଗ୍ର ଜିଲ୍ଲାରେ ସମ୍ପାଦନ ହେଉଥିବା ସମସ୍ତ କାର୍ଯ୍ୟ ତଦାରଖ କରିବା।

ଅଧ୍ୟାୟ - ୩

କ) ସାଧାରଣ ସୂଚନା-

ଗ୍ରାମ ସଂଯୋଜକ (Work Site Co-ordinator) ଙ୍କ ନିଯୁକ୍ତି

ଜାତୀୟ ଗ୍ରାମୀଣ ନିଶ୍ଚିତ କର୍ମନିଯୁକ୍ତି ଯୋଜନାରେ କାର୍ଯ୍ୟ ତଦାରଖ, ମଷ୍ଟର ରୋଲ ପୂରଣ, କାର୍ଯ୍ୟସ୍ଥଳୀରେ ସମସ୍ତ ସୁବିଧା ଯୋଗାଇବା ଇତ୍ୟାଦି ପାଇଁ ପ୍ରତ୍ୟେକ କାର୍ଯ୍ୟରେ ନିମ୍ନ ପ୍ରକାର ବର୍ଗ ମଧ୍ୟରୁ ଜଣେ ଗ୍ରାମ ସଂଯୋଜକ ହିସାବରେ ନିୟୋଜିତ ହେବେ।

୧. ପ୍ରତ୍ୟେକ ରାଜସ୍ୱ ଗ୍ରାମରେ ପଲ୍ଲୀସଭା ମାଧ୍ୟମରେ ଏକ ୭ ଜଣିଆ ଗ୍ରାମ ସଂଯୋଜକ ପ୍ୟାନେଲ୍ ଚୟନ କରାଯିବ। ଏହି ଗ୍ରାମ ସଂଯୋଜକ ମାନଙ୍କୁ ରାଜସ୍ୱ ଗ୍ରାମର ସମସ୍ତ ସାବାଳକ ସଦସ୍ୟମାନେ ପଲ୍ଲୀସଭାରେ ଚୟନ କରିବେ।

୨. ସେହି ଗ୍ରାମ ପାଇଁ ପୂର୍ବରୁ ବଛାଯାଇଥିବା ଗାଁ ସାଥୀଙ୍କୁ ଏହି ପ୍ୟାନେଲରେ ପ୍ରଥମେ ନିଆଯିବ।

୩. ଜାତୀୟ ଗ୍ରାମୀଣ ନିଶ୍ଚିତ କର୍ମନିଯୁକ୍ତି ଯୋଜନାରେ କାମ କରୁଥିବା ଶ୍ରମିକମାନଙ୍କ ଦ୍ୱାରା ଚୟନ କରାଯାଇଥିବା ଶ୍ରମିକ ମୁଖ୍ୟ ଙ୍କୁ ଏହି ପ୍ୟାନେଲରେ ନିଆଯିବ ।

୪. ସ୍ୱଂୟ ସହାୟକ ଦଳ ସଦସ୍ୟ / ସଦସ୍ୟା ଏଥିରେ ସ୍ଥାନ ପାଇ ପାରିବେ।

ନିଯୁକ୍ତି ଓ ଯୋଗ୍ୟତା

ଗ୍ରାମ ସଂଯୋଜକ ହେବାପାଇଁ ନିମ୍ନ ଯୋଗ୍ୟତା ଆବଶ୍ୟକ :

୧. ସେହି ରାଜସ୍ୱ ଗ୍ରାମର ବାସିନ୍ଦା ହୋଇଥିବେ।

୨. ୧୮ ବର୍ଷରୁ ଉର୍ଦ୍ଧ୍ୱ ହୋଇଥିବେ।

୩. ଅତି କମ୍‌ରେ ୫ମ ଶ୍ରେଣୀ ପାସ୍ କରିଥିବେ। ଲେଖା, ପଢ଼ା, ସରଳ ଗଣିତ କାମ ସମ୍ପାଦନ କରି ପାରୁଥିବେ।

ଗ୍ରାମ ସଂଯୋଜକ ଦୈନିକ ଅର୍ଦ୍ଧକୁଶଳୀ ମଜୁରୀ ହିସାବରେ ପାରିଶ୍ରମିକ ପାଇବେ। ଯେଉଁଦିନ କାମ ହେବ ସେହି ଦିନମାନଙ୍କ ର ଅର୍ଦ୍ଧକୁଶଳୀ ମଜୁରୀ ସେ ପାଇବେ। ଗ୍ରାମ ସଂଯୋଜକ ତାଲିକାରୁ କ୍ରମାନ୍ୱୟରେ ଉପରୁ ତଳ ଆଡ଼କୁ ଜଣେ ଜଣେ କରି ପ୍ରକଳ୍ପ ନିର୍ବାହରେ ନିୟୋଜିତ କରାଯିବ।

ଖ) ଗ୍ରାମ ସଂଯୋଜକଙ୍କ ଭୂମିକା, କର୍ତ୍ତବ୍ୟ ଓ ଦାୟିତ୍ୱ :

୧. କାର୍ଯ୍ୟସ୍ଥଳ ଡାଇରୀ ଓ ଗ୍ରାମ ସଂଯୋଜକଙ୍କ ସୂଚନା ଖାତା:

୧. ପ୍ରତ୍ୟେକ କାର୍ଯ୍ୟସ୍ଥଳରେ ଗ୍ରାମ ସଂଯୋଜକ କାର୍ଯ୍ୟସ୍ଥଳ ସମ୍ବନ୍ଧିତ ଡାଇରୀ ନିଶ୍ଚିତ ଭାବେ ନିଜ ପାଖରେ ରଖିବେ ଯେଉଁଥିରେ କାର୍ଯ୍ୟ ସମ୍ବନ୍ଧୀୟ ସୂଚନା ଦରଜ କରାଯିବ।

୨. ଗୋଟିଏ କାର୍ଯ୍ୟସ୍ଥଳ ପାଇଁ କେବଳ ଗୋଟିଏ କାର୍ଯ୍ୟସ୍ଥଳ ଡାଇରୀ ବଣ୍ଟାଯିବା ଉଚିତ୍ । ପ୍ରତ୍ୟେକ ମଷ୍ଟରରୋଲ ସହିତ ଗ୍ରାମ ସଂଯୋଜକ ତାଙ୍କର ସୂଚନା ପତ୍ର ଜମା କରିବା ଉଚିତ୍ ।

୩. କାର୍ଯ୍ୟ ଆରମ୍ଭ ପୂର୍ବରୁ ପଞ୍ଚାୟତ ଅଥବା ସମିତି କାର୍ଯ୍ୟାଳୟର କାର୍ଯ୍ୟସ୍ଥଳ ଫାଇଲ ର ନକଲ ସଂଗ୍ରହ କରାଯିବ ଉଚିତ୍ । ସେଥିରେ କାର୍ଯ୍ୟ ସମ୍ବନ୍ଧିତ ସମସ୍ତ ଦସ୍ତାବେଜ ଯଥା: ପ୍ରଶାସନିକ, ବୈଷୟିକ ଏବଂ ବିତ୍ତୀୟ ସ୍ୱୀକୃତି, ନକ୍ସା ଅଟକଳ ଓ ଡିଜାଇନ ଇତ୍ୟାଦି ବୈଷୟିକ କାର୍ଯ୍ୟ ସମ୍ବନ୍ଧୀୟ ଦସ୍ତାବେଜ ସହ ଅନ୍ୟାୟ ଆବଶ୍ୟକୀୟ ଦସ୍ତାବେଜ ଉପଲବ୍ଧ ହୋଇଥିବ । କାର୍ଯ୍ୟସ୍ଥଳରେ ଏହି ଫାଇଲର ନକଲ ଗ୍ରାମ ସଂଯୋଜକଙ୍କ ପାଖରେ ରହିବ ।

୨. କାର୍ଯ୍ୟସ୍ଥଳ ତତ୍ତ୍ୱାବଧାନ :

୨.୧ ସଂପୃକ୍ତ କାର୍ଯ୍ୟରେ ନିୟୋଜିତ ହେବାପାଇଁ ନୋଟିସ୍ ଦିଆଯାଇଥିବା ସମସ୍ତ ଶ୍ରମିକଙ୍କ ତାଲିକା ଗ୍ରାମ ପଞ୍ଚାୟତ ନିର୍ବାହୀ ଅଧିକାରୀ / ଜେ.ଇ.ଙ୍କ ଠାରୁ ସଂଗ୍ରହ କରି ସେମାନଙ୍କୁ କାର୍ଯ୍ୟସ୍ଥଳରେ ପହଞ୍ଚାଇବେ ।

୨.୨ ସଂପୃକ୍ତ ଗ୍ରାମର କାମ କରିବା ପାଇଁ ଇଚ୍ଛୁକ ଥିବା ଜବ୍‌କାର୍ଡଧାରୀ ଶ୍ରମିକମାନଙ୍କ ଠାରୁ କାମପାଇଁ ଦରଖାସ୍ତ ପୁରଣ କରି ପଞ୍ଚାୟତ / ବ୍ଲକରେ ଦେଇ ସେମାନଙ୍କୁ କାମରେ ଯୋଗଦେବା ନୋଟିସ୍ ଗ୍ରହଣ କରି ସେମାନଙ୍କୁ ଏକତ୍ରିତ କରି କାର୍ଯ୍ୟସ୍ଥଳରେ ପହଞ୍ଚାଇବେ ଓ କାର୍ଯ୍ୟରେ ଲଗାଇବେ ।

୨.୩ କାର୍ଯ୍ୟସ୍ଥଳର ତତ୍ତ୍ୱାବଧାନ, ରକ୍ଷଣାବେକ୍ଷଣ ତଥା ପରିମାପ ବ୍ୟବସ୍ଥା ଗ୍ରାମ ସଂଯୋଜକଙ୍କ ପ୍ରଧାନ ଦାୟିତ୍ୱ । ଅନ୍ୟ କାମରେ (ଯଥା ମଜୁରୀରେ) ତାଙ୍କର କୌଣସି ସମ୍ପୃକ୍ତି ରହିବ ନାହିଁ ।

୨.୪ ଗ୍ରାମ ସଂଯୋଜକଙ୍କର ଦାୟିତ୍ୱ ହେଲା- କାର୍ଯ୍ୟ ଆରମ୍ଭ ପୂର୍ବରୁ ଗ୍ରାମ ପଞ୍ଚାୟତ କାର୍ଯ୍ୟପାଇଁ ସରପଞ୍ଚ ଅଥବା ପଞ୍ଚାୟତ ନିର୍ବାହୀ ଅଧିକାରୀଙ୍କ ଠାରୁ ଏବଂ ପଞ୍ଚାୟତ ସମିତି କାର୍ଯ୍ୟ ପାଇଁ ସମ୍ପୃକ୍ତ ଜେ.ଇ.ଙ୍କ ଠାରୁ ମଷ୍ଟର ରୋଲ୍ ସଂଗ୍ରହ କରିବେ ।

୨.୫ ସେହି ମଷ୍ଟର ରୋଲ୍ ଯେପରିକି କାର୍ଯ୍ୟକ୍ରମ ଅଧିକାରୀଙ୍କ ଅଫିସରୁ ପ୍ରମାଣୀକୃତ ହୋଇ ଜାରି କାରଯାଇଥିବ ତାହା ଗ୍ରାମ ସଂଯୋଜକ ନିଶ୍ଚିତ କରିନେବା ଉଚିତ୍ । (ଏନ୍.ଆର୍.ଜି.ଏସ୍. ରୁଲ୍ ୯.୪.୬)

୨.୬ କାର୍ଯ୍ୟସ୍ଥଳକୁ ଯେପରି ଶ୍ରମିକମାନେ ସବୁଦିନ ଆସିବେ ତହାର ବ୍ୟବସ୍ଥା କରିବା ସହ ନିଜେ ଠିକ୍ ସମୟ ପୂର୍ବରୁ ଆସି ପହଞ୍ଚିବେ ।

୨.୭ ଗ୍ରାମ ସଂଯୋଜକ ତଥ୍ୟ ସଂଗ୍ରହ କରିବେ ଯେ କେତେ ମହିଳାଙ୍କର (ଶ୍ରମିକ) ୬ ବର୍ଷରୁ କମ୍ ବୟସର ଛୁଆ ଅଛନ୍ତି । ଯଦି ସେମାନଙ୍କ ସଂଖ୍ୟା ୫ରୁ ଅଧିକ ହୋଇଥାଏ, ତେବେ କାର୍ଯ୍ୟସ୍ଥଳରେ ସେମାନଙ୍କୁ ସମ୍ଭାଳିବା ପାଇଁ ଏକ ମହିଳା/ ପୁରୁଷଙ୍କୁ "କ୍ରେଚ୍‌ର ଦାୟିତ୍ୱ ଦେବାର ବ୍ୟବସ୍ଥା କରିବେ । ଯଦି ଭିନ୍ନକ୍ଷମ ମହିଳା/ପୁରୁଷ ଏହି କାର୍ଯ୍ୟ କରିପାରିବେ ତାଙ୍କୁ ପ୍ରାଧାନ୍ୟ ଦେଇ ଏହା ନ୍ୟସ୍ତ କରାଯିବ ।

୨.୮ କାର୍ଯ୍ୟସ୍ଥଳରେ ଶ୍ରମିକମାନଙ୍କର ସୁବିଧା ନିମନ୍ତେ ଛାୟା, ପାଣି, ଔଷଦତଥା ଛୁଆଙ୍କ ପାଇଁ ଝୁଲଣା ଇତ୍ୟାଦିର ବ୍ୟବସ୍ଥା କରିବେ ।

୨.୯ ଆଗାମୀ ଦିନମାନଙ୍କରେ ଆବଶ୍ୟକ ହେବାକୁ ଥିବା କିମ୍ବା ଆସନ୍ତା ୨-୩ ଦିନ ମଧ୍ୟରେ ଶେଷ ହେବାର ସମ୍ଭାବନା ଥିବା ସମସ୍ତ ଜିନିଷ ବିଷୟରେ ଶ୍ରମିକମାନଙ୍କଠାରୁ ସଠିକ୍ ତଥ୍ୟ ନେଇ ପଞ୍ଚାୟତ ନିର୍ବାହୀ ଅଧିକାରୀ ବା ସରପଞ୍ଚଙ୍କୁ ସୂଚନା ଦେବେ ଏବଂ ଠିକ୍ ସମୟରେ ସେଗୁଡିକର ଯୋଗାଡ କରି ତଦ୍‌ଜନିତ ଅଭାବରୁ କାର୍ଯ୍ୟ ବନ୍ଦ ହେବାର ସମ୍ଭାବନାକୁ ଏଡାଇ ଦେଇପାରିବେ।

୨.୧୦ କାର୍ଯ୍ୟ ଆରମ୍ଭ ପୂର୍ବରୁ, ଆବଶ୍ୟକୀୟ କାଠ, ଖୁମ୍ଭ, କାଠଗଡ ଓ ଅନ୍ୟାନ୍ୟ ଉପଯୋଗୀ ଉପକରଣ କାର୍ଯ୍ୟସ୍ଥଳରେ ପହଞ୍ଚାଇବାର ବ୍ୟବସ୍ଥା କରିବେ।

୨.୧୧ କରାଯାଉଥିବା କାର୍ଯ୍ୟର ଗୁଣବତ୍ତା ରକ୍ଷା କରିବା ସହିତ ସଠିକ୍ ମାପଦଣ୍ଡ ଓ ମାନରେ ଜାମ ହେଉଛି କି ନାହିଁ ସେଥିପାଇଁ ଗ୍ରାମ ସଂଯୋଜକ ସମ୍ପୂର୍ଣ୍ଣ ଧ୍ୟାନ ଦେବା ସହ ସେଗୁଡିକର ରକ୍ଷଣା ବେକ୍ଷଣ ଦାୟିତ୍ୱ ମଧ୍ୟ ତୁଲାଇବେ।

୨.୧୨ ପକ୍କା କାମରେ ଅନୁପାତ ଅନୁଯାୟୀ କେତେ ସିମେଣ୍ଟ ଓ ବଜୁରୀ ଇତ୍ୟାଦି ଲାଗିବ, ସେ ବିଷୟରେ ସେ ନିର୍ବାହୀ ଅଧିକାରୀ ବା ସରପଞ୍ଚଙ୍କଠାରୁ କାର୍ଯ୍ୟ ଆରମ୍ଭ ପୂର୍ବରୁ ତଥ୍ୟ ସଂଗ୍ରହ କରିବେ ଏବଂ କାର୍ଯ୍ୟସ୍ଥଳରେ ସେହି ଅନୁପାତରେ ମସଲା, ସିମେଣ୍ଟ ଓ କଙ୍କ୍ରିଟ ଆଦି ତିଆରି ହେବା ସୁନିଶ୍ଚିତ କରିବେ । ଫଳତଃ କାର୍ଯ୍ୟର ଗୁଣବତ୍ତା ରକ୍ଷା ହୋଇପାରିବା ସହ ତାହା ଉପଯୋଗୀ ହୋଇପାରିବ।

୨.୧୩ ଗ୍ରାମ ସଂଯୋଜକଙ୍କ ପାଖରେ ଏକ ବ୍ୟାଗ ରହିବ, ଯେଉଁଥିରେ କାର୍ଯ୍ୟସ୍ଥଳ ଫାଇଲ, ଡାଇରୀ, ସତର୍କତା ଓ ନୀରିକ୍ଷଣ କମିଟିର ସଦସ୍ୟଙ୍କ ସୂଚୀ, ମତାମତ / ଅଭିଯୋଗ ରେଜିଷ୍ଟର (Grievance/ Suggestion Register) ଏବଂ ଷ୍ଟକ ରେଜିଷ୍ଟର ଇତ୍ୟାଦି, ବର୍ତ୍ତମାନ କରାଯାଉଥିବା କାମର ଶ୍ରମିକଙ୍କ ମଷ୍ଟରରୋଲ, ଗ୍ରାମ ସଂଯୋଜକଙ୍କ ଚିଠା ମାପ ଖାତା, ଅନ୍ୟାନ୍ୟ ରେଜିଷ୍ଟର ଓ ଅନ୍ୟାନ୍ୟ ନମୁନା ଫର୍ମ, ମାପ ଫିତା, କାଲକୁଲେଟର ଏବଂ ପ୍ରାଥମିକ ଚିକିତ୍ସା ପାଇଁ ଉଦ୍ଦିଷ୍ଟ ପେଟି (ବାକ୍ସ) ଇତ୍ୟାଦି ରହିବ।

୩. କାର୍ଯ୍ୟସ୍ଥଳରେ ପ୍ରଦର୍ଶନ ସ୍ତମ୍ଭ ମାଧ୍ୟମରେ ସୂଚନା ଫଳକର ସୁନିଶ୍ଚିତତା :

୩.୧ କାର୍ଯ୍ୟ ଆରମ୍ଭ ପୂର୍ବରୁ କାର୍ଯ୍ୟସ୍ଥଳ ବୋର୍ଡରେ ସମ୍ପୂର୍ଣ୍ଣ ସୂଚନା ଲେଖା ରହିବାର ବ୍ୟବସ୍ଥା ସେ କରିବେ, ସମୟ ସମୟରେ, ସେଥିରେ ହେଉଥିବା ପରିବର୍ତ୍ତନ (ନୂତନ ଓ ଅଧିକ ତଥ୍ୟ) ଦରଜ ପାଇଁ ସେ ଦାୟୀ ରହିବେ । (କାର୍ଯ୍ୟରେ ହେଉଥିବା ପରିବର୍ତ୍ତନକୁ ସେ ସେଥିରେ ଲେଖି ରଖିବେ)

୩.୨ କାର୍ଯ୍ୟସ୍ଥଳରେ ହେବାକୁ ଥିବା ପ୍ରତ୍ୟେକ କାର୍ଯ୍ୟର ବିବରଣୀ, କାର୍ଯ୍ୟସ୍ଥଳ ସୂଚନା ଫଳକରେ (ନମୁନା ଫର୍ମ-୧) ସ୍ଥାନ ପାଇବାର ବ୍ୟବସ୍ଥା କରିବେ । ଯାହାଫଳରେ କାର୍ଯ୍ୟ ବାବଦକୁ ନ୍ୟୁନତମ ମଜୁରୀ ଦାବୀ କରୁଥିବା ଶ୍ରମିକ କେତେ କାମ କରିବ, ତହା ମଧ୍ୟ ଜଣାପଡିବ।

୩.୩ କାମ ଆରମ୍ଭ, କାମ ମଝିରେ (ଚାଲୁଥିବା ବେଳେ) ଓ କାମ ଶେଷ ସ୍ତରରେ ଫଟୋ ଉଠାଇ କେଶ୍ ରେକର୍ଡରେ ରଖିବାର ବ୍ୟବସ୍ଥା କରିବେ।

୪. କାର୍ଯ୍ୟସ୍ଥଳରେ ଦଳ ଗଠନ ଓ କାର୍ଯ୍ୟବଣ୍ଟନ :

୪.୧ କାର୍ଯ୍ୟ ଆରମ୍ଭରେ ପ୍ରଥମ ଦିନରୁ ହିଁ ପ୍ରତ୍ୟେକ ୫ ଜଣ ଶ୍ରମିକଙ୍କର ଗୋଟିଏ ଲେଖାଏଁ ଦଳ ଗଠନ କରିବେ । ଶ୍ରମିକମାନେ ଏହି ଦଳ, ସେମାନଙ୍କ ଇଚ୍ଛା ଅନୁସାରେ ଗଠନ କରିବେ । ଫଳତଃ ସେମାନଙ୍କ ମଧ୍ୟରେ ସହଯୋଗ ଓ ତାଳମେଳ ରହିବ । ଯେଉଁ କ୍ଷେତ୍ରରେ ତାହା ସମ୍ଭବ ନୁହେଁ, ସେଠି ବ୍ୟକ୍ତିଗତ ଭାବେ ପ୍ରତ୍ୟେକ ଶ୍ରମିକଙ୍କୁ କାର୍ଯ୍ୟଦେଇ ସେମାନଙ୍କ କାମର ମାପ କରାଯାଇପାରେ । ପୁନଶ୍ଚ ଯଦି ଜଣେ ଶ୍ରମିକ ଦଳ ମଧ୍ୟରେ କାମ କରିବାକୁ ଇଚ୍ଛୁକ ନୁହେଁ ତେବେ ସେ ଅଲଗା ଏକୁଟିଆ କାମ କରିବେ ।

୪.୨ ଦଳ ଗଠନ ହୋଇସାରିଲା ପରେ ହିଁ ଦଳ ଅନୁଯାୟୀ ଶ୍ରମିକମାନଙ୍କ ନାମ ମଷ୍ଟର ରୋଲରେ ଲେଖିବେ । ଦଳର ଦରଜ ପରେ ବ୍ୟକ୍ତିଗତ ଶ୍ରମିକଙ୍କ ନାମ ହାଜିରା ଫର୍ଦ୍ଦରେ (Muster Roll) ଦରଜ ହେବ ।

୪.୩ ମଷ୍ଟରରୋଲ ଅନୁସାରେ ଗ୍ରାମ ସଂଯୋଜକଙ୍କର ସୂଚନା ଖାତାରେ ନାମ ଲେଖାଯିବ । ଯାହାଫଳରେ ସୂଚନା ଖାତାର ଅନ୍ୟ ସ୍ତମ୍ଭ(ଲେଖାର ସ୍ତମ୍ଭ) ରେ ଗଣନା କରିବାକୁ ସୁବିଧା ହେବ । ପିଲାଙ୍କୁ ପାଣି ଦେବା ଏବଂ ସେମାନଙ୍କର ଦାୟିତ୍ୱରେ ଥିବା ମହିଳାଙ୍କ ନାମ ଯେପରି ଶ୍ରମିକ ତାଲିକାରେ ଲେଖାନହୋଇ ସେହି ତାଲିକାର ତଳେ (ଶେଷରେ) ଅଲଗା ଭାବେ ଲେଖାଯିବ, ତାହା ଗ୍ରାମ ସଂଯୋଜକ ସୁନିଶ୍ଚିତ କରିବେ ।

୪.୪ କାର୍ଯ୍ୟସ୍ଥଳରେ ମାଟି ଉପରେ ଏକ ଚାରିକୋଣିଆ ଚିତ୍ରକରି (Sample pit) ଶ୍ରମିକମାନଙ୍କୁ ସାରାଦିନ କରିବାକୁ ଥିବା କାମ ବିଷୟରେ ବୁଝାଇବେ ଏବଂ କାମ ସରିବାପରେ ଶେଷ ହୋଇଥିବା କାମର ମାପ ନେବେ ।

୪.୫ ପ୍ରତ୍ୟେକ ଦିନର କାର୍ଯ୍ୟ ଶେଷରେ ଗ୍ରାମ ସଂଯୋଜକ ମଧ୍ୟ ଦୈନିକ ସୂଚନା ଖାତା ଓ ଚିଠା ମାପ ବହିରେ ଶ୍ରମିକ ଦଳଙ୍କ ସମ୍ପୂର୍ଣ୍ଣ କରିଥିବା କାମର ମାପ ଓ ପରିମାଣ ମାତ୍ରା ଲେଖିବା ସହ ସେଥିରେ ଦଳର ନେତା (ଅର୍ଥାତ ବୟୋଜ୍ୟଷ୍ଠ ପୁରୁଷ କିମ୍ବା ମହିଳା) ଙ୍କର ଦସ୍ତଖତ ନେବେ ।

୪.୬ ଯେଉଁ ବ୍ୟକ୍ତି ଦଳରେ ରହି କାମ କରିବାକୁ ଅନିଚ୍ଛୁକ ଅଥବା ଦଳରେ ଥାଇ କାମରେ ବ୍ୟାଘାତ ସୃଷ୍ଟି କରୁଛି, ସେଭଳି ବ୍ୟକ୍ତି (ଶ୍ରମିକ) ଙ୍କୁ ଦଳରୁ ଅଲଗା କରି ଅନ୍ୟ କାମରେ ଲଗାଇବେ । ମାତ୍ର ଏ କ୍ଷେତ୍ରରେ ଦଳର ସହମତି ନେଇ କାମ କରିବା ଉଚିତ୍ ।

୪.୭ ନିୟୋଜିତ ଶ୍ରମିକ ଦଳଙ୍କର କାର୍ଯ୍ୟକୁ ନିରନ୍ତର ନିରୀକ୍ଷଣ କରିବା ସହ କମ୍ କାମ କରୁଥିବା ଶ୍ରମିକମାନଙ୍କୁ ବାରମ୍ବାର ପ୍ରୋତ୍ସାହିତ କରିବେ ।

୪.୮ ଯଦି କୌଣସି ଦିନ ଗୋଟିଏ ଶ୍ରମିକ ଦଳ କମ୍ କାମ କଲେ, ତେବେ ତା'ର ପରବର୍ତ୍ତୀ ଦିନ ସେମାନଙ୍କୁ ପ୍ରୋତ୍ସାହିତ କରି ଅଧିକ କାମ ନେବାକୁ ଚେଷ୍ଟା କରିବେ । ଯାହାଫଳରେ ସେମାନଙ୍କର ମଜୁରୀ କମ୍ ହେବାର ସମ୍ଭାବନା ରହିବ ନାହିଁ ।

୪.୯ ଯଦି କୌଣସି ଶ୍ରମିକ ଦଳ ସେମାନଙ୍କୁ ଦିଆଯାଇଥିବା କାମ ନିର୍ଦ୍ଧାରିତ ସମୟ ପୂର୍ବରୁ ଶେଷ କରିଦିଏ, ତେବେ ସାପ୍ତାହିକ ଚିଠା ମାପଖାତାରେ (ନମୁନା ଫର୍ମ-୨) ସେ ବିଷୟରେ ସୂଚନା ଲେଖି ଦଳର ନେତା (ଲିଡର) ଙ୍କ ଦସ୍ତଖତ ନେଇ ସେହି ଦଳର ଶ୍ରମିକମାନଙ୍କୁ ସେମାନଙ୍କ ଘରକୁ ଯିବାପାଇଁ ଅନୁମତି ଦେଇ ପାରିବେ ।

୫. ମଷ୍ଟର ରୋଲ୍ ପୂରଣ ଓ ତାର ରକ୍ଷଣା ବେକ୍ଷଣ :

୫.୧ ଚିଠାମାପ ଖାତା ଏବଂ ମଷ୍ଟର ରୋଲ୍ ପୂରଣ କରିବା (ତଥ୍ୟ ଓ ପ୍ରକ୍ରିୟା) ବାବଦରେ ଗ୍ରାମ ସଂଯୋଜକଙ୍କର ପୁରା ଜ୍ଞାନ ରହିବା ଉଚିତ୍ ।

୫.୨ କାମରେ ଯୋଗଦେବାର କ୍ରମ ଅନୁଯାୟୀ ଶ୍ରମିକମାନଙ୍କର ନାମ ମଷ୍ଟର ରୋଲ୍‌ରେ ରଖାଯିବ ଏବଂ ପ୍ରତ୍ୟେକ ଶ୍ରମିକଙ୍କ ପାଖରେ ଜବକାର୍ଡ (Job Card) ଅଛି କି ନାହିଁ, ତାହା ଗ୍ରାମ ସଂଯୋଜକ ତଦାରଖ କରି ନିଶ୍ଚିତ କରିବେ । ଯେଉଁ ମାନଙ୍କ ପାଖରେ ଜବକାର୍ଡ ନାହିଁ, ସେମାନଙ୍କୁ ତାହା ସଂଗ୍ରହ କରିବାକୁ ଉପଦେଶ ଦେବା ସହ ପୁନର୍ବାର କାମକୁ ଜବକାର୍ଡ ବିନା ଆସିବାକୁ ବାରଣ (ମନା) କରିବେ ।

୫.୩ ଜବ୍ କାର୍ଡରେ ଲିଖିତ ତଥ୍ୟ ଅନୁସାରେ ହିଁ ଶ୍ରମିକ ମାନଙ୍କର ନାମ, ପିତା/ ସ୍ୱାମୀଙ୍କ ନାମ ଏବଂ ବୟସ ଆଦି ବିବରଣୀ ମଷ୍ଟର ରୋଲରେ ଲେଖାହେବ । ମଷ୍ଟର ରୋଲ ସଦାବେଳେ କାର୍ଯ୍ୟସ୍ଥଳରେ ରଖାଯିବ ଯେପରିକି ଶ୍ରମିକ ସହିତ ଯେ କୌଣସି ବ୍ୟକ୍ତି ତାହା ଦେଖିପାରିବେ, ଶ୍ରମିକମାନଙ୍କର ନାମ ମଧ୍ୟ ଦଳଗତ (ସେମାନଙ୍କର ଦଳ ଅନୁଯାୟୀ) ଭାବେ ଲେଖାଯିବା ଉଚିତ୍ ।

୫.୪ କାମ ଆରମ୍ଭ ହେବାର ଏକ ଘଣ୍ଟା ମଧ୍ୟରେ ଶ୍ରମିକମାନଙ୍କର ଉପସ୍ଥାନ (ହାଜିରା) ଭରାଯିବା ଉଚିତ୍ । ଏହା ସେହି ମଷ୍ଟର ରୋଲରେ ହିଁ ରହିବା ଉଚିତ୍ । ଗ୍ରାମ ସଂଯୋଜକ ଶ୍ରମିକମାନଙ୍କର ନାମ ସେଇଥିରୁ ହିଁ ପଢ଼ି ଶୁଣାଇବେ । ପରେ ଆସି କାର୍ଯ୍ୟରେ ଯୋଗଦେଇଥିବା ଶ୍ରମିକଙ୍କ ନାମ ମଧ୍ୟ ସେଥିରେ ତଳକୁ ଚଢ଼ାଯାଇ ପାରିବ ।

୫.୫ କୌଣସି ପରିବାରର କାର୍ଯ୍ୟ ଦିବସ ଯେପରି ୧୦୦ ଦିନ (ଏକ ଆର୍ଥିକ ବର୍ଷରେ) ପହଞ୍ଚିବ ସେହିପରି ସେମାନଙ୍କୁ କାମରେ ଲଗାଇବାକୁ ପରାମର୍ଶ ଦେବେ ଓ ୧୦୦ ଦିନରେ ପହଞ୍ଚିଲେ କାମ କରିବାକୁ ବାରଣ କରିବେ ।

୬. ଜବ୍ କାର୍ଡ (Job Card):

୬.୧ କାର୍ଯ୍ୟସ୍ଥଳରେ କାର୍ଯ୍ୟ ସମୟରେ ଜବ୍ କାର୍ଡରେ ମଷ୍ଟର ରୋଲ୍ ସଂଖ୍ୟା, କାର୍ଯ୍ୟସ୍ଥଳ ତଥା ଦିନର ସଂଖ୍ୟା (କେତେ ଦିନ) ଏବଂ ପ୍ରାପ୍ୟ ବାବଦ ଦେୟ ଦରଜ କରି ସାରିଲାପରେ କେତେ ବାକି (ବଳକା ପ୍ରାପ୍ୟ) ରହିଲା ତା'ର ଉଲ୍ଲେଖ ରହିବ ।

୬.୨ ସୁରକ୍ଷା ଦୃଷ୍ଟିରୁ ଶ୍ରମିକମାନେ ଦିନ ବେଳେ କାମରେ ଥିବାବେଳେ ସେମାନଙ୍କର "ଜବ୍ କାର୍ଡ" ସେଠାରେ ଥିବା ଗ୍ରାମ ସଂଯୋଜକ ଙ୍କ ପାଖରେ ଜମା ରଖି ପାରନ୍ତି । ମାତ୍ର କାର୍ଯ୍ୟ ଶେଷରେ ସେମାନେ ତାହା ଫେରି ପାଇବେ ।

୭. ସାମଗ୍ରୀ ଗୁଣବତ୍ତା ରକ୍ଷା ଏବଂ ଷ୍ଟକ ରେଜିଷ୍ଟର ରେ ଲିଖନ (ଏଣ୍ଟ୍ରି) :

୭.୧ ଯଦି କୌଣସି ସାମଗ୍ରୀ କାର୍ଯ୍ୟସ୍ଥଳକୁ ଆସେ ତେବେ ତାହାର ଉଲ୍ଲେଖ ଷ୍ଟକ୍ ରେଜିଷ୍ଟରରେ (ନମୁନା ଫର୍ମ-୩)ରେ ଦରଜ କରିବା ଦାୟିତ୍ୱ ହେଉଛି ସେହି ଗ୍ରାମ ସଂଯୋଜକଙ୍କର । ଷ୍ଟକ ରେଜିଷ୍ଟରର ଶେଷ ସ୍ତମ୍ଭରେ ସେ ଗ୍ରହୀତାଭାବେ ସ୍ୱାକ୍ଷର ବା ଟିପ ଚିହ୍ନ ଦେବା ସହ ଏକ ଶ୍ରମିକର ସ୍ୱାକ୍ଷର ବା ଟିପ ଚିହ୍ନ ସାକ୍ଷୀଭାବେ ନେବେ ।

୭.୨ ସାରାଦିନ କାର୍ଯ୍ୟ ହେଉଥିବାବେଳେ ବିଭିନ୍ନ ସମୟରେ (ଥରକୁ ଥର)ଯେଉଁ ସାମଗ୍ରୀ ଗୁଡିକର ବ୍ୟବହାର ହୋଇଥାଏ, ସେଗୁଡିକର ସମଷ୍ଟି (ମୋଟ ପରିମାଣ) କରି ସେଥିରେ ଗ୍ରହୀତାଭାବେ ଗ୍ରାମ ସଂଯୋଜକଙ୍କର ଦସ୍ତଖତ ନିଆଯାଏ, ବଳକା ରହିଥିବା ଜିନିଷ ଗୁଡିକର ଯେପରି କୌଣସି କ୍ଷୟକ୍ଷତି ନ ହୁଏ ଅଥବା ଚୋରି ହୋଇ ନଯାଏ ଓ ବିଷୟରେ ଧ୍ୟାନ ଦେଇ ଗ୍ରାମ ସଂଯୋଜକ ସେହି ବଳକା ଜିନିଷ ଗୁଡିକୁ ସୁରକ୍ଷିତ ସ୍ଥାନରେ ରଖିବା ଉଚିତ୍।

୮. ମତାମତ ଅଭିଯୋଗ ପରାମର୍ଶ ରେଜିଷ୍ଟର (ନମୁନା ଫର୍ମ-୩)

(Suggestion / Grievance Register)

୮.୧ ଜାତୀୟ ଗ୍ରାମୀଣ ନିଶ୍ଚିତ କର୍ମ ନିଯୁକ୍ତି ଆଇନ୍ ଏବଂ କେନ୍ଦ୍ରୀୟ ମାର୍ଗଦର୍ଶିକା ଅନୁସାରେ ପ୍ରତ୍ୟେକ କାର୍ଯ୍ୟପାଇଁ ଏକ ସତର୍କତା ଓ ନିରୀକ୍ଷଣ କମିଟି ଗଠନ କରିବା ଅନିବାର୍ଯ୍ୟ। ତେଣୁ ପଲ୍ଲୀ ସଭାଦ୍ୱାରା ଗଠିତ ହୋଇଥିବା ଉକ୍ତ ସମିତିର ସଦସ୍ୟଙ୍କର ନାମ ଓ ଠିକଣା ଇତ୍ୟାଦି ଗ୍ରାମ ସଂଯୋଜକ ନିଜ ଡାଇରୀରେ ସଂଗ୍ରହ କରି ରଖିବେ।

୮.୨ ସେହି କମିଟିର ସଦସ୍ୟ, ଗ୍ରାମବାସୀ ଏବଂ ଅନ୍ୟ ନିରୀକ୍ଷକଙ୍କ ଦ୍ୱାରା ନିରୀକ୍ଷଣ ସମୟରେ ଦର୍ଶାଯାଇଥିବା ଦୋଷ ଦୁର୍ବଳତା ଓ ପ୍ରସ୍ତାବକୁ ମତାମତ /ଅଭିଯୋଗ ରେଜିଷ୍ଟରରେ ସୂଚିତ କରି, ତାରିଖ ଉଲ୍ଲେଖ ସହ ସେମାନଙ୍କର ଦସ୍ତଖତ ନେବେ। ନିରୀକ୍ଷଣକାରୀ ଦଳର ପ୍ରସ୍ତାବ ଅନୁଯାୟୀ କାର୍ଯ୍ୟ କରିବା ସହ ନିର୍ଦ୍ଧାରିତ ସ୍ତମ୍ଭ (କଲମ)ରେ ତା'ର ସୂଚନା ରହିବା ଉଚିତ୍।

୮.୩ ଯଦି କୌଣସି ଶ୍ରମିକ ବା ଶ୍ରମିକଦଳର କାର୍ଯ୍ୟ ସମ୍ବଳିତ କୌଣସି ଆପତ୍ତି ଥାଏ ତେବେ ତାହା ସେମାନେ ଆପତ୍ତି ପଞ୍ଜିକାରେ ଲିପିବଦ୍ଧ କରିପାରିବେ।

୯. କାର୍ଯ୍ୟସ୍ଥଳରେ ଶ୍ରମିକମାନଙ୍କ ପାଇଁ ଆବଶ୍ୟକୀୟ ସୁବିଧା (Worksite Facilities)

୯.୧ କାର୍ଯ୍ୟସ୍ଥଳରେ ସ୍ୱଚ୍ଛ ପିଇବା ପାଣି ପାଇଁ ଛଡ଼ିବାଲା ଲୋଟାର ବ୍ୟବସ୍ଥା କରିବେ। ପାଣି ପାତ୍ରରେ ଢାଙ୍କୁଣି ଥାଇ ତାହା ଯେପରି ଘୋଡାଯାଇ ସୁରକ୍ଷିତ ରହେ, ତାହାର ବ୍ୟବସ୍ଥା କରିବେ ଓ ପିଇବାକୁ ଏକ ଗ୍ଲାସର ବ୍ୟବସ୍ଥା କରିବେ ।

୯.୨ କାର୍ଯ୍ୟସ୍ଥଳରେ ସ୍ୱଚ୍ଛପାଣିର ବ୍ୟବସ୍ଥା ରହିବ । ଏକଥା ମନେରଖିବା ଉଚିତ୍ ଯେ ପାଣି ପିଆଇବାକୁ ଥିବା ମହିଳା କୌଣସି ବି ଜାତିର ହୋଇପାରିବେ। ପାଳିକରି ବିଭିନ୍ନ ଜାତିର ଲୋକଙ୍କୁ (ମହିଳା ବା ପୁରୁଷ) ରଖାଯାଇପାରେ ଏବଂ ପ୍ରତ୍ୟେକ ଶ୍ରମିକ ସେଇ ଗୋଟିଏ ମାଠିଆରେ ପାଣି ପିଇବେ। ଜାତିଗତ "ବିଭେଦଚିନ୍ତା" ମନରେ ରଖି ଅଲଗା ପାଣି ପାତ୍ର (ମାଠିଆ)ଅଥବା ଅଲଗା ଲୋକର ବ୍ୟବସ୍ଥା ଯେପରି କରାନଯାଏ।

୯.୩ "କ୍ରେଚ୍" ପାଇଁ ଏବଂ ବିଶ୍ରାମ ସମୟ ପାଇଁ "ଛାୟା ପ୍ରଦାନ" ଅଥବା "ଛାୟା ପ୍ରଦସ୍ଥାନ" ର ବ୍ୟବସ୍ଥା ରହିବା ଉଚିତ୍। ପରିସ୍ଥିତି ଅନୁସାରେ ଛାୟା ପ୍ରଦାନ ବ୍ୟବସ୍ଥା କରାଯାଇପାରେ। କ୍ରେଚ୍‌ରେ ପିଲାଙ୍କ "ଝୁଲଣା"ର ବ୍ୟବସ୍ଥା ରହିବା ଉଚିତ୍।

୯.୪ ପାଣି ପାଇଁ ତଥା କ୍ରେଚ ରେ ସେବା ଦେବାପାଇଁ କୌଣସି ମହିଳାଙ୍କୁ ଦାୟିତ୍ୱ ଦେବାବେଳେ ଏକଥା ମନେରଖିବା ଉଚିତ ଯେ ସେ ପରିଶ୍ରମ କରିବାକୁ ଅସମର୍ଥ, ମାତ୍ର ଦାରିଦ୍ର୍ୟ ହେତୁ କାମ କରିବାକୁ ବାଧ ହେଉଛି । ବିଶେଷତଃ ଭିନ୍ନକ୍ଷମ/ ବୃଦ୍ଧା ମହିଳାଙ୍କୁ ଏହି କାର୍ଯ୍ୟରେ ନ୍ୟସ୍ତ କରାଯିବ ।

୯.୫ କାର୍ଯ୍ୟସ୍ଥଳରେ ପ୍ରାଥମିକ ଉପଚାର ପେଟି (ଫାଷ୍ଟ ଏଡ୍ ବକ୍ସ)ଯେପରି ସଦାବେଳେ ଥାଏ ଏକଥା ଗ୍ରାମ ସଂଯୋଜକ ସୁନିଶ୍ଚିତ କରିବେ, ସେଥିରେ ଥିବା ସମସ୍ତ ଔଷଧର ପ୍ରୟୋଗ ସମ୍ବନ୍ଧରେ ତାଙ୍କର ଜ୍ଞାନ ଥିବ ଏବଂ ତାହାକୁ ସେ ଆବଶ୍ୟକାନୁସାରେ ପ୍ରୟୋଗକରି ପାରୁଥିବେ । ତାଙ୍କ ପାଇଁ ପ୍ରାଥମିକ ଉପଚାର ସମ୍ବନ୍ଧୀୟ ସ୍ୱତନ୍ତ୍ର ପ୍ରଶିକ୍ଷଣ ର ବ୍ୟବସ୍ଥା କରାଯିବା ଉଚିତ୍ (ନମୁନା ଫର୍ମ-୫) ।

୯.୬ କାର୍ଯ୍ୟସ୍ଥଳରେ ଯେପରି କୌଣସି ଦୁର୍ଘଟଣା ନହୁଏ ସେଥିପାଇଁ ଯଥାଯଥ ବ୍ୟବସ୍ଥା ସୁନିଶ୍ଚିତ କରିବା ଉଚିତ୍ ।

୯.୭ କାର୍ଯ୍ୟ କରୁଥିବା ସମୟରେ ଦୁର୍ଘଟଣାଗ୍ରସ୍ତ ହୋଇ ମୃତ୍ୟୁବରଣ କଲେ ଅଥବା ସ୍ଥାୟୀଭାବେ ବିକଳାଙ୍ଗ ହୋଇଗଲେ ଶ୍ରମିକଙ୍କର ଆଶ୍ରିତ ବ୍ୟକ୍ତିଙ୍କୁ ୨୫,୦୦୦ଟଙ୍କା ର ସହାୟତା ପ୍ରଦାନ କରିବାର ବ୍ୟବସ୍ଥା ଅଛି । ଏକ୍ଷେତ୍ରରେ ଗ୍ରାମ ସଂଯୋଜକଙ୍କର ଦାୟିତ୍ୱ ହେଲା ଦୁର୍ଘଟଣା ସ୍ଥଳରେ ଉପସ୍ଥିତ ଥିବା ଶ୍ରମିକମାନଙ୍କଠାରୁ ଏକ ସଙ୍କଳ୍ପ/ ପ୍ରସ୍ତାବ (Resolution) ଲେଖି ସେଥିରେ ସେମାନଙ୍କର ହସ୍ତାକ୍ଷର (ଦସ୍ତଖତ) ନେଇ ସେହି ପ୍ରସ୍ତାବକୁ ସମ୍ପୃକ୍ତ ପଞ୍ଚାୟତ ରେ ଜମା କରିବେ । ସେହି ପ୍ରସ୍ତାବ ସହ ଗ୍ରାମ ସଂଯୋଜକ ନିଜର ହାତ ଲିଖିତ ଏକ ରିପୋର୍ଟ (ଦୁର୍ଘଟଣା ସମ୍ବନ୍ଧିତ ଲିଖିତ ସୂଚନା) ପଞ୍ଚାୟତରେ ଜମା କରିବା ଦରକାର ।

୧୦. କାର୍ଯ୍ୟର ପରିମାଣ:

୧୦.୧ ଶ୍ରମିକମାନଙ୍କୁ ଦୈନିକ କାମ ବାଣ୍ଟିବା ସହ ସେମାନଙ୍କ କାମର ଦୈନିକମାପ (ଆକଳନ) (କିଏ କେତେ କାମ କଲା, କ'ଣ କଲା ଇତ୍ୟାଦି) କରିବା ହେଉଛି ଗ୍ରାମ ସଂଯୋଜକଙ୍କର ମୁଖ୍ୟ କାମ । ଠିକ୍ ସମୟରେ ସେ କାମର ମାପ ଦୈନିକ / ସପ୍ତାହିକ ମାପଖାତା (ସାପ୍ତାହିକ ଚିଠା ମାପଖାତା ନମୁନା ଫର୍ମ-୨) ରେ ଲେଖି ରଖିବେ ଏବଂ ପ୍ରମାଣ ସ୍ୱରୂପ ସେଥିରେ ଶ୍ରମିକମାନଙ୍କର ଦସ୍ତଖତ କରାଇନେବେ ।

୧୦.୨ ପ୍ରତି ସପ୍ତାହରେ, ଗ୍ରାମ ସଂଯୋଜକ ସେଠାରେ ଥିବା ଜେ.ଇ ଙ୍କୁ ନିଜର ପୁସ୍ତିକା ଦେଖାଇବେ ଏବଂ ତାଙ୍କର ଆଗରେ ସମସ୍ତ ମାପଚୁପ କରାଇନେବେ । ଏକଥା ମନେ ରଖିବା ଉଚିତ୍ ଯେ ଏହି ମାପଚୁପ କାମ ୨ ଅଥବା ୩ ଜଣ ଶ୍ରମିକଙ୍କ ଉପସ୍ଥିତି କରାଯିବା ଉଚିତ୍ ।

୧୦.୩ ଯଦି କନିଷ୍ଠ ଯନ୍ତ୍ରୀ ଅଥବା ବୈଷୟିକ କର୍ମୀ (ବିଶେଷଜ୍ଞ) ଙ୍କ ଦ୍ୱାରା ଯାଞ୍ଚ ଯୋଗୁ ବାସ୍ତବିକ ମାପ ଓ ଗ୍ରାମ ସଂଯୋଜକଙ୍କ ଦ୍ୱାରା ଦର୍ଶାଯାଇଥିବା ମାପ ମଧ୍ୟରେ ତଫାତ୍ ଲକ୍ଷ୍ୟ କରାଯାଏ, ତେବେ ଶ୍ରମିକମାନେ ସେମାନଙ୍କର ଆପତ୍ତି ଦର୍ଶାଇପାରିବେ ଏବଂ ମାପ କରିବାର ପ୍ରକ୍ରିୟାକୁ ଗ୍ରାମ ସଂଯୋଜକଙ୍କ ଠାରୁ ବୁଝି ରଖିବେ । ଯଦି ଲଗାତାର ୨ୟ କାର୍ଯ୍ୟସ୍ଥଳରେ ମଧ୍ୟ ଗ୍ରାମ ସଂଯୋଜକଙ୍କ ମାପଚୁପରେ ତ୍ରୁଟି ଲକ୍ଷ୍ୟ କରାଯାଏ ତେବେ ତାଙ୍କ ପାରିଶ୍ରମିକରୁ ସମ୍ପୃକ୍ତ ରାଶି (ତଫାତ୍ ମୂଲ୍ୟର) କାଟି ନିଆଯିବ ଏବଂ ତାଙ୍କୁ କାର୍ଯ୍ୟରୁ ନିୟମାନୁଯାୟୀ ବାହାର କରିଦିଆଯିବ ।

୧୦.୪ ପକ୍କା କାମରେ କାର୍ଯ୍ୟର ପରିମାଣ ଓ ଗୁଣବତ୍ତା କୁଶଳୀ କାରିଗରର କୁଶଳତା ଓ ଦକ୍ଷତା ଉପରେ ନିର୍ଭର କରିଥାଏ। ତେଣୁ କାମରେ ଖିଲାପ ହେଲେ – ସେ କ୍ଷେତ୍ରରେ କେବଳ କୁଶଳୀ କାରିଗରର ପାରିଶ୍ରମିକରୁ ହିଁ ମୂଲ୍ୟ କଟାଯିବ ।

୧୧. ପାରିଶ୍ରମିକ ଦେୟ ବ୍ୟବସ୍ଥା :

୧୧.୧ ଶ୍ରମିକମାନଙ୍କ ମଜୁରୀ ପଇଠ ପାଇଁ ଗ୍ରାମ ସଂଯୋଜକ ପ୍ରତ୍ୟେକ ସପ୍ତାହରେ ମାପ ଉପରେ ପ୍ରସ୍ତୁତ ହୋଇଥିବା ମଷ୍ଟର ରୋଲ୍ କୁ ପଞ୍ଚାୟତ / ବ୍ଲକ ଅଫିସରେ ଜମା କରିବେ ଓ ସେହି ମୁତାବକ କେନ୍ଦ୍ରୀୟ ମାର୍ଗଦର୍ଶିକା – ୨୦୦୮ ମତେ ମଜୁରୀ ଚିରୁକୁଟି (Wage Slip) ଶ୍ରମିକଙ୍କୁ ଦେବେ।

୧୧.୨ ତାଙ୍କ ପରିଚାଳନାରେ କରାଯାଇଥିବା ସମସ୍ତ କାର୍ଯ୍ୟର ପାରିଶ୍ରମିକ ଦେୟ ସମସ୍ତଙ୍କ ସାମନାରେ ଏକ ସାର୍ବଜନିକ ସ୍ଥାନରେ ବଡ ପାର୍ଟିରେ ସାପ୍ତାହିକ ଦେୟ ମଷ୍ଟର ରୋଲ୍ ପଢି ଶୁଣାଇବା ବ୍ୟବସ୍ଥା ସେ କରିବେ। ଏହି ସମୟରେ ଗ୍ରାମ କାର୍ଯ୍ୟପାଇଁ ଉଦ୍ଦିଷ୍ଟ ସତର୍କତା ଓ ନିରୀକ୍ଷଣ କମିଟିର ସଦସ୍ୟଙ୍କ ଉପସ୍ଥିତି ବାଂଛନୀୟ । ସେମାନଙ୍କ ଅନୁପସ୍ଥିତିରେ ୨ ଜଣ ସ୍ୱାଧୀନ ସାକ୍ଷୀଙ୍କ ଉପସ୍ଥିତିରେ ଏହି କାର୍ଯ୍ୟ କରାଯିବ ଓ ଏହାର ପ୍ରମାଣ ସ୍ୱରୂପ ସେମାନେ ପ୍ରତିସ୍ୱାକ୍ଷର କରିବେ। ଶ୍ରମିକ ପାଇଥିବା ଚିରୁକୁଟି ହାଜିରା ଫର୍ଦ୍ଦ ବା ମଷ୍ଟର ରୋଲରେ ପରିମାଣ ସହ ସମାନ ହେବା ବିଧେୟ।

୧୧.୩ ଯେଉଁ ଶ୍ରମିକମାନେ ସେମାନଙ୍କର ଆବାସ (ରହଣି) ସ୍ଥଳଠାରୁ ୫ କିଲୋମିଟରରୁ ଅଧିକ ଦୂର ଏକ ସ୍ଥାନରେ କାମ ପାଇଛନ୍ତି, ସେମାନେ ଯେପରି ନ୍ୟୁନତମ ମଜୁରୀର ୧୦% ଅଧିକ ମଜୁରୀ ସେମାନଙ୍କର ଯାତାୟତ ଓ ଜୀବିକା ଭତ୍ତା ବାବଦକୁ ପାଇବେ ତାହା ଗ୍ରାମ ସଂଯୋଜକ ନିଶ୍ଚିତ କରିବେ।

୧୧.୪ ପୂର୍ବ କାର୍ଯ୍ୟସ୍ଥଳ ଗୁଡ଼ିକରେ କରାଯାଇଥିବା କାମର ପ୍ରାପ୍ୟ ଦିଆସରିଥିବା ମଷ୍ଟର ରୋଲ୍‌ର ଏକ କପି ସଦାବେଳେ ଗ୍ରାମ ସଂଯୋଜକଙ୍କ ବ୍ୟାଗରେ ରହିଥିବା ଆବଶ୍ୟକ, ଯେ କୌଣସି କାର୍ଯ୍ୟ ସ୍ଥଳରେ ସେଗୁଡ଼ିକ ଯାଞ୍ଚ କରିବାକୁ ଯେ କୌଣସି ଶ୍ରମିକ ଇଚ୍ଛାକଲେ ସେ ସୁବିଧା ସେ ମାଗଣାରେ ପାଇପାରିବେ।

୧୧.୫ ଶ୍ରମିକମାନଙ୍କୁ ସେମାନଙ୍କ ପ୍ରାପ୍ୟ ମଜୁରୀ ଦିଆଗଲା ବେଳେ ଏହା ସୁନିଶ୍ଚିତ କରାଯିବା ଉଚିତ୍ ଯେ ଦୁର୍ଘଟଣା(କାର୍ଯ୍ୟରତ ଅବସ୍ଥାରେ) ଯୋଗୁଁ ହସପିଟାଲରେ ଭର୍ତ୍ତି ହୋଇଥିବା ଶ୍ରମିକକୁ ସେ ହସ୍‌ପିଟାଲରେ ଚିକିତ୍ସିତ ଦିନ ଗୁଡିକ ପାଇଁ ଅଧା ମଜୁରୀ ଦିଆଯିବାର ବ୍ୟବସ୍ଥା କରାଯାଇଛି।

୧୧.୬ ଯଦି କୌଣସି କାର୍ଯ୍ୟରେ ଶ୍ରମିକ ମାନଙ୍କୁ ସର୍ବନିମ୍ନ ମଜୁରୀ ନ ମିଳିବା ଭଳି ଅବସ୍ଥା ଲଗାତାର ଲାଗି ରହେ, ତେବେ ତାହା ଗ୍ରାମ ସଂଯୋଜକଙ୍କ ଅକ୍ଷମତା ବୋଲି ଧରାଯିବ ଓ ତାଙ୍କୁ କାର୍ଯ୍ୟରୁ ଅନ୍ତର କରିବାକୁ ପଦକ୍ଷେପ ନିଆଯିବ। ପୁନଶ୍ଚ ଗ୍ରାମ ସଂଯୋଜକଙ୍କର ଯଦି କାର୍ଯ୍ୟ ସନ୍ତୋଷଜନକ ନ ହୁଏ, ସେ କାର୍ଯ୍ୟରୁ ଅନ୍ତର ହୋଇ ପାରିବେ।

୧୧.୭ କାମରୁ ହଟାଇ ଦେବା ପୂର୍ବରୁ ସରପଞ୍ଚ କାର୍ଯ୍ୟକ୍ରମ ଅଧିକାରୀଙ୍କର ୧ ମାସ ଅନୁମୋଦନ ନେବେ। ଯଦି ପତ୍ର ପାଇବାର ୧ ମାସ ମଧ୍ୟରେ କାର୍ଯ୍ୟକ୍ରମ ଅଧିକାରୀ ଏହା ଉପରେ କାର୍ଯ୍ୟାନୁଷ୍ଠାନ ଗ୍ରହଣ ନ କରନ୍ତି, ତେବେ ଗ୍ରାମ ସଂଯୋଜକ କାର୍ଯ୍ୟରୁ ଅନ୍ତର ହେଲେବୋଲି ଧରାଯିବ।

୧୨. ଗ୍ରାମପଞ୍ଚାୟତ ସ୍ତରରେ ସାପ୍ତାହିକ ରୋଜଗାର ନିଶ୍ଚିତ ଦିବସ (EGS Day) ପାଳନ ସମୟରେ ଗ୍ରାମ ସଂଯୋଜକ ଏହାକୁ ସଫଳଭାବେ ଅବସ୍ଥିତ କରିବେ । କାର୍ଯ୍ୟ ପାଇଁ ଦରଖାସ୍ତ ଗ୍ରହଣ, ବେରୋଜଗାରୀ ଭତ୍ତା ପ୍ରଦାନ, ରୂପାୟନ ତଥ୍ୟ ପ୍ରକାଶ ସଙ୍ଗେ ସଙ୍ଗେ ଗ୍ରାମ ପଞ୍ଚାୟତ / ବ୍ଲକ କର୍ମଚାରୀଙ୍କୁ ସାହାଯ୍ୟ ସହଯୋଗ କରିବେ ।

୧୩. ଯେଉଁ ସବୁ ଦାୟିତ୍ୱ ଅତୀତରେ ଗାଁ ସାଥୀଙ୍କ ଉପରେ NREGS ରୂପାୟନ ପାଇଁ ନ୍ୟସ୍ତଥିଲା, ଗ୍ରାମ ସଂଯୋଜକ ମଧ୍ୟ ସେସବୁ କାର୍ଯ୍ୟ ନିର୍ବାହ କରିବାପାଇଁ କ୍ଷମତାପ୍ରାପ୍ତ ହେବେ ।

୧୪. ପଲ୍ଲୀସଭା ମାଧ୍ୟମରେ ଗ୍ରାମ ସଂଯୋଜକ ତାଲିକାରେ ନାମଭୁକ୍ତ ହେଲେ ସେମାନେ ପଦ୍ଧତିମତେ ଅନ୍ୟାଦେଶ ପର୍ଯ୍ୟନ୍ତ ନିଜର କର୍ତ୍ତବ୍ୟ ସମ୍ପାଦନ କରିବେ ।

୧୫. ଗ୍ରାମ ସଂଯୋଜକ ମଧ୍ୟ କାର୍ଯ୍ୟସ୍ଥଳର ଆବଶ୍ୟକତାମତେ ମତାମତ /ଅଭିଯୋଗ ରେଜିଷ୍ଟର (ଫର୍ମ-୪) ଷ୍ଟକ ରେଜିଷ୍ଟର ଇତ୍ୟାଦି ପୂରଣ କରିବେ ଓ ଉତ୍ପନ୍ନ ସମସ୍ୟା ବିଷୟରେ ଗ୍ରାମ ପଞ୍ଚାୟତ / ବ୍ଲକ କର୍ତ୍ତୃପକ୍ଷଙ୍କୁ ଜଣାଇବେ ।

ଘ) ଗ୍ରାମ ସଂଯୋଜକଙ୍କ ଠାରୁ ଅପେକ୍ଷା କରାଯାଉଥିବା ଅନ୍ୟାନ୍ୟବିଷୟ :

- ବିଭିନ୍ନ କାର୍ଯ୍ୟସ୍ଥଳରେ ଶ୍ରମିକମାନଙ୍କ ଦ୍ୱାରା କରାଯାଇଥିବା ବିଭିନ୍ନ ମଷ୍ଟର ରୋଲର ଏକୀକରଣ ଫର୍ଦ୍ଦ (Consolidated Sheet) ତିଆରି କରିବାରେ ସାମାଜିକ ସମୀକ୍ଷା (Social Audit), କମିଟି ଗ୍ରାମ ସେବକ ତଥା ସତର୍କତା ଓ ନିରୀକ୍ଷଣ କମିଟିର ସଦସ୍ୟମାନଙ୍କୁ ସହଯୋଗ ପ୍ରଦାନ କରିବେ ।
- ଜବ କାର୍ଡରେଥିବା ବିଭିନ୍ନ ଘରେ ତଥ୍ୟ ପୂରଣ କରିବା ବାବଦରେ ସଂଯୋଜକଙ୍କ ପୂର୍ଣ୍ଣ ଧାରଣା (ଜ୍ଞାନ) ରହିବା ଉଚିତ୍ । ଯାହା ଫଳରେ ସେ ଶ୍ରମିକ ମାନଙ୍କ ଦ୍ୱାରା କାମ ଓ ତାଙ୍କର ପ୍ରାପ୍ୟ ବାବଦରେ ସଠିକ ଉଲ୍ଲେଖ କରିପାରିବେ ।
- କୌଣସି ପ୍ରକାର ଅସୁବିଧା ହେଲେ ସେ ତୁରନ୍ତ ଗ୍ରାମ ରୋଜଗାର ସହାୟକ, ଗ୍ରାମ ପଞ୍ଚାୟତ କାର୍ଯ୍ୟନିର୍ବାହୀ ଅଧିକାରୀ ଏବଂ କନିଷ୍ଠ ଯନ୍ତ୍ରୀଙ୍କ ସହ ସମ୍ପର୍କ / ଯୋଗାଯୋଗ କରିବେ ।

ରେଜିଷ୍ଟର : ନମୁନା ଫର୍ମ

ନମୁନା ଫର୍ମ -୧ କାର୍ଯ୍ୟସ୍ଥଳୀ ସୂଚନା ଫଳକ ବା ପ୍ରଦର୍ଶନୀ ସ୍ତମ୍ଭ (Display Board)

ନମୁନା ଫର୍ମ -୨ ସାପ୍ତହିକ ଚିଠାମାପ ଖାତା (Weekly Draft Measurement Register)

ନମୁନା ଫର୍ମ -୩ କାର୍ଯ୍ୟସ୍ଥଳ ଷ୍ଟକ ରେଜିଷ୍ଟର (Worksite Stock Register)

ନମୁନା ଫର୍ମ -୪ ମତାମତ/ ଅଭିଯୋଗ/ ପରାମର୍ଶ ରେଜିଷ୍ଟର(Suggestion Grievance Register)

ନମୁନା ଫର୍ମ -୫ ପ୍ରାଥମିକ ଚିକିତ୍ସା ବାକ୍ସ (First Aid Box)

ଅଧ୍ୟାୟ - ୪

(କ) ସାପ୍ତାହିକ ଚିଠା ମାପଖାତା ପୂରଣ :

(Weekly Draft Measurement Model Form-2 Register)

ପ୍ରତିଦିନ କାର୍ଯ୍ୟଦିବସ ଶେଷରେ ଗ୍ରାମ ସଂଯୋଜକ ସମସ୍ତ ଶ୍ରମିକମାନଙ୍କର ବ୍ୟକ୍ତିଗତ ବା ଦଳଭିତ୍ତିକ କରିଥିବା କାର୍ଯ୍ୟ ମାପ ନେଇ ଚିଠା, ମାପ ଖାତା (ନମୁନା ଫର୍ମ- ୨) ପୂରଣ କରିବେ। ସପ୍ତାହ ଶେଷରେ ସମସ୍ତ କାର୍ଯ୍ୟର ବ୍ୟକ୍ତିଗତ ବା ଦଳଭିତ୍ତିରେ ମୋଟ ପରିମାଣ ଓ ଅନ୍ୟାନ୍ୟ ବିବରଣୀ ଚିଠା ମାପଖାତାରେ ଚଢାଇବେ ଓ ସେହି ମୁତାବକ ମଷ୍ଟର ରୋଲ, (ହାଜିରା ଫର୍ଦ୍ଦ) ପୂରଣ କରିବେ। ଏହାକୁ ଭିତ୍ତିକରି କନିଷ୍ଠ ଯନ୍ତ୍ରୀ ତାଙ୍କର ଚୁଡାନ୍ତ ମାପ Measurement Book ରେ ଦରଜ କରିବେ।

(ଖ) ମଷ୍ଟର ରୋଲ (Muster Roll) ର ପୂରଣ ଓ ରକ୍ଷଣା ବେକ୍ଷଣ :

- ଏମ୍.ଜି.ଏନ୍.ଆର୍.ଇ.ଜି.ଏସ୍. ର କାର୍ଯ୍ୟ କରୁଥିବା ଜବକାର୍ଡଧାରୀ ମଜୁରିଆଙ୍କୁ ନିର୍ଦ୍ଧାରିତ ହାଜିରା ଫର୍ଦ୍ଦ (Muster Roll) ରେ ଉପସ୍ଥାନ ନିଆଯାଇ କେତେ ପରିମାଣର ବା କେତେ ଦିନର କାର୍ଯ୍ୟପାଇଁ କେତେ ଟଙ୍କା ମଜୁରୀ ପାଇବେ ତାହା ଲିପିବଦ୍ଧ କରାଯାଏ।
- ଏମ୍.ଜି.ଏନ୍.ଆର୍.ଇ.ଜି.ଏସ୍. ର କାର୍ଯ୍ୟରେ ଗୋଷ୍ଠୀ ଉନ୍ନୟନ ଅଧିକାରୀଙ୍କ ଦ୍ୱାରା ପ୍ରମାଣୀକୃତ ହୋଇ ଯୋଗାଇ ଦିଆଯାଇଥିବା ହାଜିରାଫର୍ଦ୍ଦ (Muster Roll) ସ୍ୱତନ୍ତ୍ର ଭାବେ ବ୍ୟବହାର କରାଯାଇଥାଏ। ପ୍ରତ୍ୟେକ (Muster Roll) ରେ B.D.O.-cum-PO ଙ୍କ ଦ୍ୱାରା ଏକ ସ୍ୱତନ୍ତ୍ର ନମ୍ବର ଦିଆଯାଇଥାଏ। ଏମ୍.ଜି.ଏନ୍.ଆର୍.ଇ.ଜି.ଏସ୍. କାର୍ଯ୍ୟରେ ନିୟୋଜିତ ଶ୍ରମିକ ମାନଙ୍କର ଉପସ୍ଥାନ କାର୍ଯ୍ୟ କରିଥିବା ମାପର ପରିମାଣ ବା ଦିନ ସଂଖ୍ୟା ଭିତ୍ତିରେ ମୋଟ୍ କାର୍ଯ୍ୟର ମୂଲ୍ୟ ବା ମୋଟ୍ ମଜୁରୀକୁ ମଷ୍ଟର ରୋଲରେ ଲିପିବଦ୍ଧ କରିବାକୁ ହେବ।
- Muster Roll ପୂରଣ ବେଳେ କେଉଁ ଶ୍ରମିକ କେଉଁ କାର୍ଯ୍ୟରେ କେତେ ଦିନ ଉପସ୍ଥାପନ ହୋଇଛନ୍ତି ଓ କେତେ ପରିମାଣରେ ମାଟି କାର୍ଯ୍ୟ କିମ୍ବା ଦିନ ମଜୁରିଆ ଭାବେ କାର୍ଯ୍ୟ କରିଛନ୍ତି, ସାପ୍ତାହିକ ମାପ ଖାତାରୁ ଦେଖି Muster Roll ରେ ଲିପିବଦ୍ଧ କରିବେ।
- Muster Roll ପୂରଣ ବେଳେ ଗ୍ରାମ ସଂଯୋଜକ ପ୍ରତ୍ୟେକ କଲମ ପୂରଣ ପ୍ରତି ଧ୍ୟାନ ଦେବେ ଓ ସତର୍କତା ଅବଲମ୍ବନ କରିବେ।
- Muster Roll ରେ ଶ୍ରମିକମାନଙ୍କ ଦସ୍ତଖତ କିମ୍ବା ଟିପଚିହ୍ନ ନେବେ ଏବଂ କେତେ ଟଙ୍କା ମଜୁରୀ ପାଇବେ ସଂଯୋଜକ ତାଙ୍କୁ ପଢ଼ି ଶୁଣାଇଦେବେ କିମ୍ବା ବ୍ୟାଙ୍କ ଆକାଉଣ୍ଟ ଓ ପୋଷ୍ଟ ଅଫିସ୍ Saving Bank Account ମାଧ୍ୟମରେ ମଜୁରୀ ଟଙ୍କା ଦିଆଗଲା ସେ ମଜୁରିଆ ମାନଙ୍କୁ ଜଣାଇଦେବେ। ଏଥିପାଇଁ ଶ୍ରମିକ/ ଶ୍ରମିକ ଦଳ ୱାରୀ Operational Guidelines- ୨୦୦୮ ମତେ ମଜୁରୀ ଚିରୁକୁଟି (Wage Slip) ପ୍ରସ୍ତୁତ କରି ଶ୍ରମିକମାନଙ୍କୁ ହସ୍ତାନ୍ତର କରିବେ, ଯେଉଁଥିରେ ଶ୍ରମିକ/ ଶ୍ରମିକ ଦଳଙ୍କ ନାମ ତାଲିକା, କାମର ପରିମାଣ / ଦିନସଂଖ୍ୟା ମଜୁରୀ ପରିମାଣ Bank Account No ଇତ୍ୟାଦି ଦର୍ଶାଯାଇଥିବ।

ନମୁନା ଫର୍ମ-୨

କାର୍ଯ୍ୟସ୍ଥଳୀ ସୂଚନା ଫଳକ ବା ପ୍ରଦର୍ଶନୀ ସ୍ତମ୍ଭ - (Display Board)

କାର୍ଯ୍ୟର ନାମ: _____

ଗ୍ରାମ: _____ ଗ୍ରାମ ପଞ୍ଚାୟତ: _____

ପଞ୍ଚାୟତ ସମିତି: _____ ଜିଲ୍ଲା: _____

ଯୋଜନା: _____ ବର୍ଷ _____

କାର୍ଯ୍ୟକାରୀ ସଂସ୍ଥା: _____

ଅନୁମୋଦିତ ମୂଲ୍ୟ: _____ ସାମଗ୍ରୀ: _____ ମଜୁରୀ: _____

କାର୍ଯ୍ୟ ଆରମ୍ଭ ତାରିଖ: _____ କାର୍ଯ୍ୟସମ୍ପୂର୍ଣ୍ଣ ହେବାର ଅବଧି: _____

ଆବଶ୍ୟକ ସାମଗ୍ରୀ			କାର୍ଯ୍ୟର ଅଟକଳ ସମ୍ବନ୍ଧରେ ସମ୍ୟକ ସୂଚନା
ସାମଗ୍ରୀର ନାମ	ସ୍ଥାନୀୟ ମାପ ହିସାବରେ ପରିମାଣ	ଏକକ ପ୍ରତି ଦର	
ସିମେଣ୍ଟ			
ବାଲି			
ମୋରମ			
ବୋଲଡର			
ଚିପ୍ସ୍			

ଆବଶ୍ୟକ ଶ୍ରମିକ		
କେଉଁ ପ୍ରକାର ଶ୍ରମିକ	ଶ୍ରମିକଙ୍କ ସଂଖ୍ୟା	ଦୈନିକ ମଜୁରୀ ହାର
କୁଶଳୀ		
ଅର୍ଦ୍ଧକୁଶଳୀ		
ଅଣକୁଶଳୀ		

କାର୍ଯ୍ୟସ୍ଥଳୀରେ ଉପଲବ୍ଧ କାଗଜପତ୍ର:

ଅଧିକ ସୂଚନା ପାଇଁ ଯୋଗାଯୋଗ କରନ୍ତୁ:

ନମୁନା ଫର୍ମ-୨

ମହାତ୍ମା ଗାନ୍ଧୀ ଜାତୀୟ ଗ୍ରାମୀଣ ନିଶ୍ଚିତ କର୍ମ ନିଯୁକ୍ତି ଯୋଜନା - ଓଡ଼ିଶା
ସାପ୍ତାହିକ ଚିଠା ମାପ ଖାତା [Draft Measurement Book (Daily/ Weekly)]

କାର୍ଯ୍ୟର ନାମ: _____ ବର୍ଷ _____

ଗ୍ରାମ: _____ ଗ୍ରାମ ପଞ୍ଚାୟତ: _____ ପଞ୍ଚାୟତ ସମିତି: _____ ଜିଲ୍ଲା: _____

କାର୍ଯ୍ୟ ନିର୍ବାହୀ ସଂସ୍ଥା: _____

ଗ୍ରାମ ସଂଯୋଜକଙ୍କ ନାମ _____ ମାପ ତାରିଖ _____

ଦଳ ନାମ (ଜଣେ କରିଥିଲେ ତାଙ୍କ ନାମ)	କାର୍ଯ୍ୟ ପତ୍ର (Job Card No)	କେଉଁ ପ୍ରକାରର କାମ (Item of Work)	ଲମ୍ବ	ପ୍ରସ୍ଥ	ଉଚ୍ଚତା	କାମର ପରିମାଣ	ଦର (Rate)	ଟଙ୍କାର ପରିମାଣ (Amount)	ଦଳର ମୁଖ୍ୟ ଶ୍ରମିକଙ୍କ ଦସ୍ତଖତ
ମୋଟ									

ଗ୍ରାମ ସଂଯୋଜକଙ୍କ ଦସ୍ତଖତ

ନମୁନା ଫର୍ମ-୩

ମହାତ୍ମା ଗାନ୍ଧୀ ଜାତୀୟ ଗ୍ରାମୀଣ ନିଶ୍ଚିତ କର୍ମ ନିଯୁକ୍ତି ଯୋଜନା - ଓଡ଼ିଶା
କାର୍ଯ୍ୟସ୍ଥଳୀର ଷ୍ଟକ ରେଜିଷ୍ଟର (Stock Register at site)

କାର୍ଯ୍ୟର ନାମ: _____ ବର୍ଷ _____

ଗ୍ରାମ: _____ ଗ୍ରାମ ପଞ୍ଚାୟତ: _____ ପଞ୍ଚାୟତ ସମିତି: _____ ଜିଲ୍ଲା: _____

କାର୍ଯ୍ୟକାରୀ ସଂସ୍ଥା: _____

ଗ୍ରାମ ସଂଯୋଜକଙ୍କ ନାମ _____ ତାରିଖ _____

ସାମଗ୍ରୀର ନାମ	ପୂର୍ବ ଜମା	ଗ୍ରହଣ କରିବା ପରିମାଣ	କାହାଠାରୁ ଗ୍ରହଣ କରାଗଲା	ମୋଟ ଜମା	ପ୍ରଦାନ କରିବାର ପରିମାଣ	କାହାକୁ ପ୍ରଦାନ କରାଗଲା	ବଳକା ଜମା	ଗ୍ରହିତାଙ୍କ ଦସ୍ତଖତ
ସିମେଣ୍ଟ								
ଇଟା								
ବାଲି								
ପଥର								
ମୋରମ								
ରଡ଼୍								
ଚିପ୍‌ସ୍								
ଅନ୍ୟାନ୍ୟ								

ଗ୍ରାମ ସଂଯୋଜକଙ୍କ ଦସ୍ତଖତ

ନମୁନା ଫର୍ମ-୪

ମହାତ୍ମା ଗାନ୍ଧୀ ଜାତୀୟ ଗ୍ରାମୀଣ ନିଶ୍ଚିତ କର୍ମ ନିଯୁକ୍ତି ଯୋଜନା - ଓଡ଼ିଶା
ମତାମତ/ ଅଭିଯୋଗ/ପରାମର୍ଶ ରେଜିଷ୍ଟର (Suggestion/Grievance Register)

କାର୍ଯ୍ୟର ନାମ: _____ ବର୍ଷ _____

ଗ୍ରାମ: _____ ଗ୍ରାମ ପଞ୍ଚାୟତ: _____ ପଞ୍ଚାୟତ ସମିତି: _____ ଜିଲ୍ଲା: _____

କାର୍ଯ୍ୟ ନିର୍ବାହୀ ସଂସ୍ଥା: _____ ତାରିଖ _____

କ୍ର.ସଂ	ତାରିଖ	ବ୍ୟକ୍ତିଙ୍କ ନାମ	ପଦବୀ	ମତାମତ/ ଅଭିଯୋଗ	ଦସ୍ତଖତ	ପଦକ୍ଷେପ ନେବା ତାରିଖ	କେଉଁ ପଦକ୍ଷେପ ନିଆଗଲା	ଗ୍ରାମ ସଂଯୋଜକଙ୍କ ଦସ୍ତଖତ
୧.								
୨.								
୩.								
୪.								
୫.								
୬.								
୭.								
୮.								
୯.								
୧୦								

* ଗ୍ରାମସ୍ତରରେ କାର୍ଯ୍ୟପାଇଁ ଗଠିତ ହୋଇଥିବା ସତର୍କତା ଓ ନୀରିକ୍ଷଣ କମିଟିର ସଦସ୍ୟମାନେ ମଧ୍ୟ ଏଥିରେ ମତାମତ / ଅଭିଯୋଗ ଦରଜ କରିପାରିବେ।

ନମୁନା ଫର୍ମ-୫

ମହାତ୍ମା ଗାନ୍ଧୀ ଜାତୀୟ ଗ୍ରାମୀଣ ନିଶ୍ଚିତ କର୍ମ ନିଯୁକ୍ତି ଯୋଜନା - ଓଡ଼ିଶା
ପ୍ରାଥମିକ ଚିକିତ୍ସା ବାକ୍ସ

- କାର୍ଯ୍ୟକ୍ଷେତ୍ରରେ ଏକ ପ୍ରାଥମିକ ଚିକିତ୍ସା ବାକ୍ସ ରଖିବା ବିଷୟକୁ ଗ୍ରାମ ସଂଯୋଜକ ସୁନିଶ୍ଚିତ କରିବେ, ଯେପରି କି ଆବଶ୍ୟକ ହେଲେ ନିଜେ ଆହତ ଶ୍ରମିକ ପ୍ରାଥମିକ ଚିକିତ୍ସା କରି ପାରିବେ ।
- ଚିକିତ୍ସା ବାକ୍ସରେ ଥିବା ସମସ୍ତ ଔଷଧର ବ୍ୟବହାର ବିଷୟରେ ଗ୍ରାମ ସଂଯୋଜକ ଜାଣି ରଖିବା ଉଚିତ୍ ।
- ଆଘାତ ଲାଗିଲେ, ଗ୍ରାମ ସଂଯୋଜକ ଔଷଧ ଦେବା ଓ ପଟ୍ଟି ବାନ୍ଧିବା ଜାଣିଥିବା ଉଚିତ୍ ।
- ଔଷଧ ଅକାମୀ ତାରିଖ ପରର ହୋଇନଥିବା ଦରକାର ।
- ନିକଟରେ ଥିବା ଚିକିତ୍ସା କେନ୍ଦ୍ର ତଥା ଡ଼ାକ୍ତରଙ୍କ ଟେଲିଫୋନ ନମ୍ବର ଗ୍ରାମ ସଂଯୋଜକ ନିଜ ପାଖରେ ରଖିବେ ।
- ପ୍ରାଥମିକ ଚିକିତ୍ସା ବାକ୍ସରେ ଥିବା ଔଷଧ, ସ୍ଥାନୀୟ ଡ଼ାକ୍ତରଙ୍କ ପରାମର୍ଶ କ୍ରମେ ରଖାଯିବା ଉଚିତ୍ ।

ମହାତ୍ମା ଗାନ୍ଧୀ ଜାତୀୟ ଗ୍ରାମୀଣ ନିଶ୍ଚିତ କର୍ମ ନିଯୁକ୍ତି ଯୋଜନା-ଡ଼ାକ୍ତରୀ ଚିକିତ୍ସା ବାକ୍ସ

କ୍ର.ସଂ	ସାଧାରଣ ଅସୁସ୍ଥତା	ସ୍ଥାନୀୟ ଡ଼ାକ୍ତରଙ୍କ ପରାମର୍ଶ କ୍ରମେ ରଖାଯାଇଥିବା ଔଷଧ
୧.	ଜ୍ୱର, ମୁଣ୍ଡ ବ୍ୟଥା	
୨.	ଥଣ୍ଡା, କାଶ, ଶର୍ଦ୍ଦି	
୩.	ଦେହପୀଡା, ଏଲର୍ଜି	
୪.	ବାନ୍ତି	
୫.	ପତଳା ଝାଡା, ଗ୍ୟାସ୍	
୬.	ଆଖିର ସଂକ୍ରମଣ	
୭.	ପୋଡା, ଫୋଟକା, କଟା ଘା'	
୮.	ପତଳା ଝାଡା ଓ ବାନ୍ତି	
୯.	ଚର୍ମରୋଗ, କୁଣ୍ଡିଆ	
୧୦.	ଘା' ଧୋଇବା ଓ ପଟ୍ଟି କରିବା ପାଇଁ	
୧୧.	ଅଂଶୁଘାତ ପାଇଁ	

ଅଧ୍ୟାୟ - ୫

(କ) ମାପର ଏକକ ଓ ସମ୍ପରିବର୍ତ୍ତନ ଟେବୁଲ୍

ଲମ୍ବ	୧ କିଲୋମିଟର	-	୧୦୦୦ ମିଟର
	୧ ମିଟର	-	୧୦୦ ସେଣ୍ଟିମିଟର
	୧ ସେଣ୍ଟିମଟର	-	୧୦ ମିଲି ମିଟର
	୧ ମିଟର	-	୩' ଫୁଟ ୩" ଇଞ୍ଚ

1.1 Distance (ଦୂରତ୍ୱ):

1 K.M. (କି.ମି)	=	1000 Meter (m) (ମିଟର)
1 Meter (m) (ମିଟର)	=	1000 Centimeter (cm) (ସେଣ୍ଟି ମିଟର)
1 Centimeter (cm) (ସେଣ୍ଟି ମିଟର)	=	10 Millimete (mm) (ମିଲି ମିଟର)
1 Meter (m) (ମିଟର)	=	3.2808 ft. (ଫୁଟ) (୩'.୩")
1'-0" (1 ft.) (ଫୁଟ)	=	12 inch (୦'-୧୨") (ଇଞ୍ଚ)
0'-1" (1 inch) (ଇଞ୍ଚ)	=	2.54 cm (ସେଣ୍ଟି ମିଟର)
Weight: (ଓଜନ)		
1 quintal (କ୍ୱିଣ୍ଟାଲ୍)	=	100 Kilogram (k.g) (କିଲୋ ଗ୍ରାମ୍)
1 k.g (କିଲୋ ଗ୍ରାମ୍)	=	1000 gram (g) (ଗ୍ରାମ୍)
1g. (ଗ୍ରାମ୍)	=	1000 Miligram (mg) (ମିଲି ଗ୍ରାମ୍)

୧.୨ Area = (length x breadth): (ଆୟତନ) = (ଲମ୍ବ **X** ପ୍ରସ୍ଥ)

1m. x 1m. (୧ ମି. x ୧ ମି.)	=	1 Sqm (୧ ବର୍ଗ ମିଟର)
	=	10.8 Sqft. (ବର୍ଗ ଫୁଟ)
	=	1550 Sq inch (ବର୍ଗ ଇଞ୍ଚ)
1ft. x 1ft. (୧ ଫୁଟ x ୧ ଫୁଟ)	=	1Sqft. (ବର୍ଗ ଫୁଟ)
	=	0.092937 Sqm (ବର୍ଗ ମିଟର)
1 Acre (୧ ଏକର)	=	0.40486 hector (ହେକ୍ଟର)
	=	4048.583 Sqm (ବର୍ଗ ମିଟର)

୧.୩ Volume (length x breadth x height): (ଘନଫଳ) = (ଲମ୍ବ x ପ୍ରସ୍ଥ x ଉଚ୍ଚତା)

1m. x 1m. x 1m.	=	1cum
(୧ମି. x ୧ମି. x ୧ମି.)	=	(୧ ଘନ ମିଟର)
	=	35.316 cft. (ଘନ ଫୁଟ)
1ft. x 1ft. x 1ft.	=	1cft. (ଘନ ଫୁଟ)
୧ ଫୁଟ x ୧ ଫୁଟ x ୧ ଫୁଟ	=	0.0283 cum (ଘନ ମିଟର)

Conversion Table - ସଂପରିବର୍ତ୍ତନ ଟେବୁଲ୍

Length (ଲମ୍ବ)	1 Mtr. (ମିଟର)	1 Cm (ସେ.ମିଟର)	1 Inch (ଇଞ୍ଚ)	1 Ft. (ଫୁଟ୍)	1 Mile (ମାଇଲ)	1 Yard (ଗଜ)	1 Km. (କି.ମି)	1 M.M (ମିଲି ମିଟର)
1	2	3	4	5	6	7	8	9
1 Mtr.	1	100	39.37008	3.28084	0.000621	1.0936	0.001	1000
1 Cm	0.01	1	0.3937	0.03281	0.000006	0.01094	0.00001	10
1 Inch	0.0254	2.54	1	0.08333	0.000016	0.02778	0.000025	25.4
1 Ft	0.3048	30.48	12	1	0.000189	0.33333	0.000305	304.8
1 Mile	1609.344	160934.4	63360	5280	1	1760	1.609269	1609344
1 Yard	0.9144	91.44	36	3	0.000568	1	0.000914	914.4
1 Km	1000	100000	39370.0787	3280.84	0.6214	1093.613	1	1000000
1 Mm	0.001	0.1	0.03937	0.00328	-	0.00109	0.000001	1

Area (ଆୟତନ)	1 Sq.mtr (ବର୍ଗମିଟର)	1 Sq. Cm (୧ବର୍ଗ ସେମି)	1 Sq. Inch (୧ବର୍ଗ ଇଂଚ୍)	1Sq.Ft. (୧ ବର୍ଗଫୁଟ୍)	1 Acre (୧ ଏକର)	1Sq.Yard (୧ବର୍ଗ ଗଜ)	1Sq. Km. (୧ବର୍ଗ କିମି)	1 Sq. M.M (୧ ବର୍ଗ ମିଲି ମି.)
1	2	3	4	5	6	7	8	9
1Sq. Mtr	1	10000	1550.0031	10.7639	0.000247	1.19599	0.000001	1000000
1 Sq.Cm	10000	1	0.155	0.00108	-	0.00012	-	100
1 Sq.Inch	0.000645	6.4516	1	0.00694	-	0.000772	-	645.16
1 Sq. Ft	0.0929	929.304	143.99	1	0.000023	0.11111	-	82903.04
1 Acre	4046	40468564.22	6272640	43560	1	4840	405	446856422
1 Sq.Yard	0.93613	8361.2736	1296	9	-	1	-	836127.4
1 Sq.Km	1000000	10000000000	1550003100	1076391	247.1054	1195990	1	-
1 Sq.Mm	-	0.01	0.00155	0.00328	-	-	-	1

Volume (ଘନଫଳ)	1 Cu. Mtr (୧ ଘନ ମିଟର)	1 Cu. Cm (୧ ଘନ ସେଣ୍ଟି ମିଟର)	1 Cu. Inch (୧ ଘନ ଇଞ୍ଚ)	1 Cu. Ft (୧ ଘନ ଫୁଟ)
1	2	3	4	5
1Cu. Mtr	1	1000000	61023.7441	35.31467
1 Cu. Cm	0.000001	1	0.06102	0.000035
1 Cu. Inch	0.000016	16.38706	1	0.000579
1 Cu. Ft	0.02832	28316.84659	1728	1

(ଖ) ମାପ ଉପକାରଣ (ଯନ୍ତ୍ର ଓ ତାହାର ବ୍ୟବହାର)

ମାପ ଫିତା ---- ଷ୍ଟିଲ୍ ଟେପ୍ (ଇସ୍ପାତ ଓ କନାର)

ଏହା ବିଭିନ୍ନ ପ୍ରକାରର ଅଛି - ଯଥା ୩୦ ମିଟର, ୧୫ ମିଟର, ୫ ମିଟର, ୩ ମିଟର ମୁଖ୍ୟତଃ ବ୍ୟବହାର କରାଯାଏ। ଏହି ଟେପ୍‌ରେ ଉଭୟ ମିଟର ଓ ଫୁଟ ମାପର ବ୍ୟବସ୍ଥା ଥାଏ। ଏହା ଦୂରତ୍ୱ (ଲମ୍ବ) ମାପିବା ପାଇଁ ବ୍ୟବହାର କରାଯାଏ।

ସର୍ଭେ ଯନ୍ତ୍ର

୨. ଲେଭେଲ ଯନ୍ତ୍ର (ସମତଳ ମାପକ)

ଏହା ବିଭିନ୍ନ ପ୍ରକାରର ମିଳେ। ମୁଖ୍ୟତ ଡମ୍ପି ଲେଭଲ୍ (Dumpy level) ଓ ଥିଓଡୋଲାଇଟ୍ ବ୍ୟବହାର କରାଯାଏ। ଏଥିରେ ସାଧାରଣତଃ ଉଚ୍ଚତା ନିର୍ଧାରଣ କରାଯାଏ।

ଚିତ୍ର (ଡମ୍ପି ଲେଭଲ୍ ଓ ଥିଓଡୋଲାଇଟ୍)

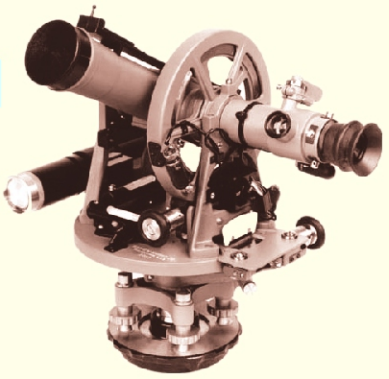

ଚିତ୍ର ଟ୍ରାଇପଡ୍ (ଲେଭେଲ୍ ନେବାପାଇଁ)

୩. ଷ୍ଟାଫ୍ :

ଲେଭେଲିଂ ଯନ୍ତ୍ରରେ ଉଚ୍ଚତା ମାପିବାପାଇଁ ଏହା ବ୍ୟବହାର କରାଯାଏ। ଏଥିରେ ମିଟର ବା ଫୁଟର ମାପ ଚିହ୍ନିତ କରାଯାଇଥାଏ।

୪. ରେଜିଂ ରଡ୍ :

ଏହା ଦ୍ୱାରା ତିନୋଟି ପଏଣ୍ଟ ଗୋଟିଏ ସରଳ ରେଖାରେ ରହିବା ପାଇଁ ବ୍ୟବସ୍ଥା କରାଯାଏ।

ଚିତ୍ର (କଙ୍କ୍ରିଟ ମିଶ୍ରଣର ଯନ୍ତ୍ର)

କଙ୍କ୍ରିଟ କାମ କରିବା ପାଇଁ ଯନ୍ତ୍ରପାତି :

୫. କଙ୍କ୍ରିଟ ମିଶ୍ରଣର ଯନ୍ତ୍ର :

ଏହା ଦ୍ୱାରା ଉପଯୁକ୍ତ ଅନୁପାତରେ ସିମେଣ୍ଟ, ବାଲି, ଗେଟି ଓ ପାଣି (Uniformly) ମିଶାଯାଏ ଓ ଉପଯୁକ୍ତ ଭାବେ ଫେଣ୍ଟାଯାଏ।

୬. ନିଡିଲ୍ ଭାଇବ୍ରେଟର :

ଏହା କଂକ୍ରିଟ କାମକୁ ଦୃଢ଼ୀକରଣ କରିବା ପାଇଁ ବ୍ୟବହାର କରାଯାଏ ।

୭. ପ୍ଲେଟ ଭାଇବ୍ରେଟର :

ଏହା ଦ୍ୱାରା କମ ଉଚ୍ଚତା ବିଶିଷ୍ଟ କଙ୍କ୍ରିଟ ର ଦୃଢ଼ୀକରଣ କରାଯାଏ ।

ଚିତ୍ର (ପ୍ଲେଟ ଭାଇବ୍ରେଟର)

ଚିତ୍ର (ନିଡିଲ୍ ଭାଇବ୍ରେଟର)

୮. କଙ୍କ୍ରିଟ୍ କାମ କରିବା ପାଇଁ ଅନ୍ୟାନ୍ୟ ସରଞ୍ଜାମ :

୧. କଡ଼େଇ (Pan) – କଙ୍କ୍ରିଟ୍ ବୋହିବା ପାଇଁ ବ୍ୟବହାର ହୁଏ ।

୨. କରଣୀ– ଏହା ଦ୍ୱାରା ପ୍ଲାଷ୍ଟର କରାଯାଏ । କଙ୍କ୍ରିଟ୍‌କୁ ସମତଳ ପାଇଁ ବ୍ୟବହାର ହୁଏ ।

୩. ବେଲଚା – ଏହାଦ୍ୱାରା କଙ୍କ୍ରିଟ୍ ମିଶ୍ରଣ ଓ କଡ଼େଇ ଭର୍ତ୍ତି କରିବା ପାଇଁ ବ୍ୟବହାର କରାଯାଏ ।

୪. ଢ଼େଙ୍କିଆ – କଙ୍କ୍ରିଟ୍‌କୁ ସୁଦୃଢ଼ କରିବାପାଇଁ ବ୍ୟବହାର କରାଯାଏ ।

୫. ଧୁରମୁସ– ଏହାଦ୍ୱାରା ବାଲି, ଖୋଆ ଓ କଙ୍କ୍ରିଟ୍ କୁ ଦୃଢ଼ୀକରଣ କରାଯାଏ ।

୬. ଏହା ବ୍ୟତୀତ ଶାବଳ, କୋଡ଼ି, ଫାଉଡ଼ା, ଗଇନ୍ତି ଇତ୍ୟାଦି ବ୍ୟବହାର କରାଯାଏ ।

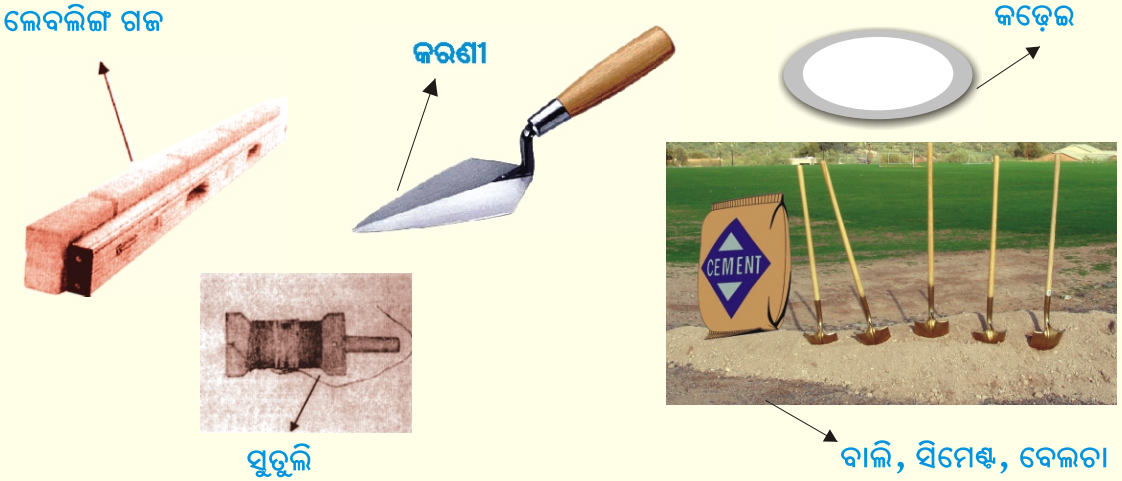

(ଗ-୧) ଅଟକଳ (Estimate) ପ୍ରସ୍ତୁତ ପାଇଁ କେତେ ଗୁଡ଼ିଏ ଜାଣିବା କଥା :

୧. କାମ ନିର୍ବାହ କରିବାର ପ୍ଲାନ୍, ତାହାର ମାପ ଏବଂ ଖଣି/ଖାଦାନର ଦୂରତ୍ୱ ଏବଂ ବିଶ୍ଳେଷଣ ଆଦି ରହିବ ।

୨. ଅଟକଳକୁ ବୈଷୟିକ, ପ୍ରଶାସନିକ ଓ ଆର୍ଥିକ ଅନୁମୋଦନ ସମୁଚିତ କର୍ତ୍ତୃପକ୍ଷ ଦ୍ୱାରା ହୋଇଥିବା ଦରକାର ।

୩. ଅଟକଳର ବିଭିନ୍ନ ବ୍ୟବହୃତ ସାମଗ୍ରୀର ପରିମାଣ ଦର୍ଶା ହୋଇଥିବା ଦରକାର ।

୪. ଗ୍ରାମ ସଂଯୋଜକ ଅଟକଳ ଓ ନକ୍ସା (Plane & Estimate) ର ଅବିକଳ ଏକକିତା ନକଲ ନିଜ ପାଖରେ ରଖିବେ ।

(ଗ-୨) ଗ୍ରାମ ସଂଯୋଜକ ନିମ୍ନ ଲିଖିତ ଆବଶ୍ୟକୀୟ ସାମଗ୍ରୀ ନିଜ ପାଖରେ ରଖିବେ ।

୧. ଟେପ୍ (୫୦ ଫୁଟିଆ)

୨. ମାପ କାଠି (୫ ଫୁଟିଆ ବାଡ଼ି)

୩. (କ) କାର୍ଯ୍ୟ ସ୍ଥଳୀରେ ଷ୍ଟକ ରେଜିଷ୍ଟର (Site Stock Register)

(ଖ) ସାପ୍ତାହିକ ମାପ ଖାତା (Weekly Draft Measurement Book)

(ଗ) ମତାମତ / ଅଭିଯୋଗ ରେଜିଷ୍ଟର (Suggestion / Grievance Register)

୪. ସୁତୁଲି (ରାସ୍ତାକୁ ସଜାଇ ରଖିବାପାଇଁ)

୫. ପେଗ୍ (ଚିହ୍ନ ଦେବାପାଇଁ ଖୁଣ୍ଟି)

୬. ଫାଷ୍ଟ ଏଡ୍ (+) ବାକ୍ସ ପାଖରେ ରଖିବା (ନମୁନା ଫର୍ମ - ୫ ମତେ)

୭. କାର୍ଯ୍ୟ ଆରମ୍ଭ ପୂର୍ବରୁ କାର୍ଯ୍ୟ ବିବରଣୀ ବୋର୍ଡ/କାର୍ଯ୍ୟସ୍ଥଳୀ ସୂଚନା ଫଳକ ଲଗାଇବା ବ୍ୟବସ୍ଥା କରିବେ ।

ଅଧ୍ୟାୟ - ୬

(କ) ମାଟି କାମର ମାପ (ନୂଆ ଓ ପୁରୁଣା ରାସ୍ତା)

(ଖ) ମୋରମ କାମ, କଙ୍କ୍ରିଟ ରାସ୍ତା, Culvert ପୋଲ

ମାଟିର ପ୍ରକାର ଭେଦ ଓ ଦର

(୧) ସାଧାରଣ ମାଟି, (୨) ଟାଣୁଆ ମାଟି, (୩) ପଥୁରିଆ ମାଟି

ସାଧାରଣ ମାଟି :

ହାଲୁକା କୃଷ୍ଣ କାର୍ପାସ (Light black cotton), ବାଲିଆ ମାଟି, ଶୁଖିଲା ପଟୁ ମାଟି, ନରମ ମୋରମ୍।

ଟାଣୁଆ ମାଟି

କଠିନ ଚିକିଟା ମାଟି, ଚିକିଟା କୃଷ୍ଣ କାର୍ପାସ (Black cotton), କଠିନ ନାଲି ମାଟି, ସାଧାରଣ ଗୁଡ଼ିଆ ମାଟି, ଚିକିଟା ମୋରମ୍।

ପଥୁରିଆ ମାଟି :

ଗ୍ରାଭେଲ ଏବଂ ବୋଲ୍ଡର (୯" to ୧୦") ମିଶା ମାଟି।

ମାଟି କାମ ପାଇଁ ଦାମ

ଏକ ଚୌକା - ୧୦ ଫୁଟ X ୧୦ ଫୁଟ X ୧ ଫୁଟ = ୧୦୦ ଘନଫୁଟ (୨.୮୩)

ସାଧାରଣ ମାଟି = ୧୦୦ Cft. (୨.୮୩ Cum) କୁ = ୧୨୦ ଟଙ୍କା

ଟାଣୁଆ ମାଟି = ୧୦୦ Cft. (୨.୮୩ Cum) କୁ = ୧୬୦ ଟଙ୍କା

ପଥୁରିଆ ମାଟି = ୧୦୦ Cft. (୨.୮୩ Cum) କୁ = ୨୫୦ ଟଙ୍କା

ପ୍ରାରମ୍ଭିକ ଲିଡ୍ (Initial Lead)

୧୦୦ ଘନ ଫୁଟ ମାଟି ଖୋଳିବା ଏବଂ ୫୦ ମିଟର ଦୂରତ୍ୱ ପର୍ଯ୍ୟନ୍ତ ବୋହି ନେଇ ଯଥା ସ୍ଥାନରେ ପକାଇବାକୁ ପ୍ରାରମ୍ଭିକ ଲିଡ୍ କୁହନ୍ତି। କିନ୍ତୁ ୫୦ ମିଟରରୁ ଅଧିକ ଦୂରତ୍ୱରେ ମାଟି ପକାଇଲେ ସେ କ୍ଷେତ୍ରରେ ଉପର ନିର୍ଦ୍ଧାରିତ ପିସ୍‌ରେଟ୍ ମଜୁରୀ ପାଇବା ସହ ନିମ୍ନ ହାରରେ ଅଧିକ ମଜୁରୀ ପାଇବେ।

୫୦ ମିଟରରୁ ଅଧିକ ଦୂରତ୍ୱରେ ମାଟି ପକାଇଲେ	୭୫ ମିଟର	୧୦୦ ମିଟର	୧୨୫ ମିଟର	୧୫୦ ମିଟର	୧୭୫ ମିଟର
ଅଧିକ ମଜୁରୀ ପ୍ରତି ୧୦୦ ଘନଫୁଟ ମାଟି ପାଇଁ	ଟ. ୬.୬୪	ଟ.୧୬.୫୬	ଟ. ୨୬.୬୪	ଟ.୩୮.୨୧	ଟ.୫୦.୯୪

ପ୍ରାରମ୍ଭିକ ଲିଫଟ୍ (Initial Lift) କ'ଣ ?

୧୦୦ ଘନ ଫୁଟ ମାଟି ଖୋଳି ୫୦ ମିଟର ଦୂରତ୍ୱ ପର୍ଯ୍ୟନ୍ତ ବୋହିବା ଓ ୫ ଫୁଟ ଇଚ୍ଚତାକୁ ଉଠି ମାଟି ପକାଇବାକୁ ପ୍ରାରମ୍ଭିକ ଲିଫଟ୍ କହନ୍ତି। ୧.୫ ମିଟରରୁ ବା ୫ ଫୁଟରୁ ଅଧିକ ଉଚ୍ଚତାକୁ ଉଠି ମାଟି ପକାଇଲେ ଶ୍ରମିକ ନିଜର ପ୍ରଥମ ମଜୁରୀସହ ନିମ୍ନ ହାରରେ ଅଧିକ ମଜୁରୀ ପାଇବେ।

୧.୫ ମିଟରରୁ ଅଧିକ ଉଚ୍ଚତା ଉଠିଲେ	୩ ମିଟର	୪.୫ ମିଟର	୬ ମିଟର	୭.୫ ମିଟର	୯ ମିଟର ମିଟର
ଅଧିକ ମଜୁରୀ ପ୍ରତି ୧୦୦ ଘନଫୁଟ ମାଟି ପାଇଁ	ଟ. ୧୦.୪୪	ଟ.୨୦.୮୮	ଟ. ୩୧.୩୨	ଟ.୪୧.୭୬	ଟ.୫୨.୨୦

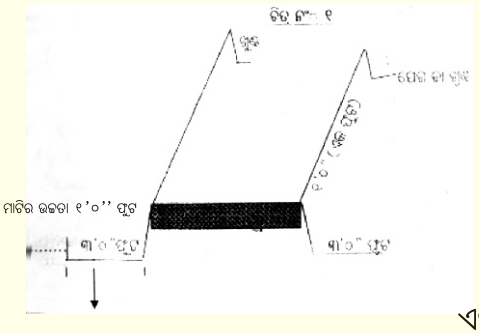

୩' ୦'' ଫୁଟ
ଏହା ଭିତର ମାଟି କାଟିବା ମନା

କେତେକ ବିଶେଷ ସତର୍କତା

୧. କାମ ପାଇଁ ମଜୁରିଆମାନଙ୍କୁ କାମ ଜାଗାକୁ ଆଣିବା।

୨. ମଜୁରିଆ ମାନଙ୍କ ଜବ୍ କାର୍ଡ ଦେଖିବା।

୩. ରାସ୍ତା ମଝି (Centre Line) ଓ ଦୁଇ କଡ଼ରେ ଚିହ୍ନ ଦେବା।

୪. ମଜୁରିଆ ମାନଙ୍କୁ ରାସ୍ତାର ଚିହ୍ନିତ ସ୍ଥାନରୁ ନିର୍ଦ୍ଦିଷ୍ଟ ଦୂରତ୍ୱରେ ଉଦାହରଣ ସ୍ୱରୂପ ୩ ଫୁଟ ଦୂରରେ କାମ କରିବାକୁ ଅନୁମତି ଦେବା । ଚିହ୍ନିତ ସ୍ଥାନ (Toe) ଆଡ଼କୁ କାମ କରିବାକୁ ମନା କରିବା।

୫. ମଜୁରିଆ ମାନଙ୍କୁ କାମର ବିବରଣୀ ବୁଝାଇବା। ପ୍ରତ୍ୟେକ ୧୦୦ ଫୁଟ୍ ବା ୨୦୦ ଫୁଟ୍ ଦୂରତ୍ୱରେ ଚିହ୍ନ ଦେବା ।

୬. କାମ କରିବା ସ୍ଥାନରେ ନଡ଼ା ଘାସ ସଫାକରିବା।

୭. ୧୦' X ୧୦' X ୧' ର କାମ କରିବା। ଏହାକୁ ୧ ଚୌକା ବା ୧୦୦ ଘନଫୁଟ (୧୦୦ Cft.) କାମ ବୋଲି ଧରାଯାଏ।

ଘାସ/ନଡ଼ା ସଫା କରାଗଲା ପରେ ମାଲିକାମ ହେବ ।

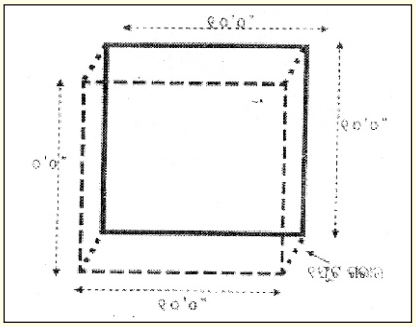

୮. ମାଟି ୪ ସେ.ମି ପର୍ଯ୍ୟନ୍ତ ଗୁଣ୍ଡ କରିବା ।

୯. ରାସ୍ତାରେ ଚିହ୍ନ ଦିଆଯାଇଥିବା ସ୍ଥାନରେ ଫୁଟେ ଉଚ୍ଚତାରେ ପକାଇବା ।

୧୦. ମାଟିକୁ ସଜାଇବା ।

୧୧. କଇଁଛ ପିଠିଆ କରିବା ।

୧୨. ଯଦି Hume Pipe ପକାଇବାର ଥାଏ, ତାହେଲେ ଯେଉଁ ଆଡ଼କୁ ପାଣି ଯିବା ଦରକାର ସେହି ଆଡ଼କୁ ପାଇପ ଢ଼ାଲୁ କରି ପକାଇବେ ।

୧୩. ବର୍ଷାର କିଛିଦିନ ପରେ ଘାସ ଚେକା ବିଛାଇବା ପାଇଁ ବ୍ୟବସ୍ଥା କରିବା ।

୧୪. ପାଣି ନିଷ୍କାସନ ପାଇଁ ଦୁଇ ପାର୍ଶ୍ୱରେ ଡ୍ରେନ୍ କରିବା ଓ ନିକଟସ୍ଥ ପୋଲକୁ ସଂଯୋଗ କରିବା ।

୧୫. ପଙ୍କୁଆ ମାଟି ବ୍ୟବହାର କୁ ବାରଣ କରିବା ।

୧୬. ପିଟ୍ ଗୁଡ଼ିକୁ କ୍ରମିକ ନମ୍ବର ଦେବା ଏବଂ ମାପ କରିବା ।

୧୭. ଶ୍ରମ ଦିବସ ସହ କାର୍ଯ୍ୟର ଅଗ୍ରଗତି କର୍ମକର୍ତ୍ତା (ଜେ.ଇ)ଙ୍କୁ ଜଣାଇବା ।

ମାଟିକାମ ମାପ କରିବାର ନମୂନା

ନମୂନା - ଫର୍ମ -୧

କ୍ର.ନଂ	ଶ୍ରମିକ ଦଳର ନାମ	ଜବ କାର୍ଡ ନଂ	ପିଟ୍	ଲମ୍ବ	ପ୍ରସ୍ଥ	ଉଚ୍ଚତା	ମୋଟ ପରିମାଣ	ସ୍ୱାକ୍ଷର	ମନ୍ତବ୍ୟ
୧	୨	୩	୪	୫	୬	୭	୮	୯	୧୦

ଯଦି ସମସ୍ତ ପିଟ୍ 10" X 10" ଲମ୍ବ X ପ୍ରସ୍ଥ ପ୍ରକାରେ ଥିବ ଉଚ୍ଚତାକୁ ଫୁଟ୍ ହିସାବରେ ମାପି ନିମ୍ନମତେ ପରିମାଣ ନିର୍ଦ୍ଧାରିତ କରାଯିବ ।

ନମୂନା - ଫର୍ମ -୨

କ୍ର.ନଂ	ଶ୍ରମିକ ଦଳର ନାମ	ଜବ କାର୍ଡ ନଂ	ପିଟ୍ ନଂ... ରୁ .... ପର୍ଯ୍ୟନ୍ତ	ସମୂହ ପିଟ୍	ଉଚ୍ଚତା	ମୋଟ ପରିମାଣ ପିଟ୍ ସଂଖ୍ୟା X ଉଚ୍ଚତା X ୧୦୦	ସ୍ୱାକ୍ଷର	ମନ୍ତବ୍ୟ
୧	୨	୩	୪	୫	୬	୭	୮	୯

ରାସ୍ତାରେ ବାଲି ପକାଇବା ।

- ବାଲି ପକାଇବା ସ୍ଥାନ ଚିହ୍ନିତ କରିବା ।
- କାଦୁଅ ବାଲି ପକାଇବେ ନାହିଁ ।
- ବାଲି ଉପଯୁକ୍ତ ଉଚ୍ଚତାରେ ପକାଇବେ ।
- ପାଣି ତା ଉପରେ ବହୁତ ପରିବାଣରେ ଦେଇ ଟାଣ କରିବେ ।

(ଖ) ମୋରମ୍ କାମ, କଙ୍କ୍ରିଟ୍ ରାସ୍ତା, (Culvert) ପୋଲ

ମୋରମ୍ କାମ :-

- ମୋରମ୍ ପକାଇବା ସ୍ଥାନ ଚିହ୍ନିତ କରିବା।
- ମୋରମ୍ ରେ ଯଦି ବାଲି ମିଶାଇବାର ଥାଏ ଯଥା ପରିମାଣରେ ବାଲି ମିଶାଇ ଭଲଭାବେ ଗୋଳଇବାର ଦେଖିବା।

- ଯେଉଁ ଅଂଶରେ ମୋରମ୍ ପଡ଼ିବ ସୁତୁଲିରେ ଚିହ୍ନ ଦେବେ।
- କଇଁଛ ପିଠିଆଭଳି ରାସ୍ତାର ଉପର ଅଂଶ କରାଇବେ।
- ଉପଯୁକ୍ତ ଉଚ୍ଚତାରେ ମିଶ୍ରଣ ମୋରମ୍ ବାଲି ପଡ଼ିଛି କି ନାହିଁ ଦେଖିବେ।
- ଆବଶ୍ୟକ ଅନୁଯାୟୀ ପାଣି ପକେଇବେ, ଯେପରି କାଦୁଆ ହୋଇନଯାଏ ଓ ହାତରେ ମୁଠାକରି ତଳେ ପକାଇଲେ ଗୁଣ୍ଡ ହୋଇଯିବ।
- ରୋଲର୍ (PRR) ଦ୍ୱାରା ଚପାଇ ତାହାର ଉଚ୍ଚତା ଦେଖିବା (ଉଦାହରଣ ସ୍ୱରୂପ ୬ ଇଞ୍ଚ ମୋରମ୍ ବାଲି ଯେପରି ୪ ଇଞ୍ଚ ହୁଏ ବା ୯ ଇଞ୍ଚ ମୋରମ୍ ବାଲି ଯେପରି ୬ ଇଞ୍ଚ ହୁଏ।

ମେଟାଲ୍ (ଗେଟି)

- ଉପଯୁକ୍ତ ଆକାରର ମେଟାଲ୍ ଆସିଛି କି ନାହିଁ ଦେଖିବେ । ଯଥା ୨.୧/୨ ଇଞ୍ଚ ଯଦି ବ୍ୟବହାର କରିବାକୁ ଥାଏ ତାହାଠାରୁ ବଡ଼ ବ୍ୟବହାର କରିବେ ନାହିଁ। ଏହାକୁ ଜାଣିବା ପାଇଁ ସେହି ୨.୧/୨ (୨.୫) ଇଞ୍ଚ ଆକାରରେ ଗୋଟିଏ ବର୍ଗକ୍ଷେତ୍ର ଆକାରର ପିଚ୍ ବୋର୍ଡ଼ କାଟି ଏହାକୁ ତନଖି ବା ମାପ କରିପାରିବେ।
- ଉପଯୁକ୍ତ ଉଚ୍ଚତାରେ ମେଟାଲ୍ ପକାଇବେ।
- ଯେଉଁ ଅଂଶରେ ମେଟାଲ୍ ପଡ଼ିବ ତାକୁ ଚିହ୍ନ ଦେବେ ।
- କଇଁଛ ପିଠିଆଭଳି ରାସ୍ତାର ଉପର ଅଂଶ କରାଇବେ।
- ସବୁବେଳେ କିଛି ମେଟାଲ୍ ଗଦାରେ ରଖିବା ଓ ରୋଲର ଦ୍ୱାରା ନିବିଡ଼ତା ବା ଚପାଇ (Compaction) ଉଚ୍ଚ ନୀଚ ଅଛି କି ନାହିଁ ଦୂରରୁ ଦେଖିବା। ତାପରେ ଗଚ୍ଛିତ ମେଟାଲ୍ ଯେଉଁ ଯେଉଁ ସ୍ଥାନରେ ଦରକାର ତାକୁ ସେହି ସ୍ଥାନରେ ପକାଇ ରୋଲର ଦ୍ୱାରା ପୁନର୍ବାର ନିବିଡ଼ତା କରିବା।
- ଶୁଖିଲା ମୋରମ୍ ମିଶା ବାଲି ଚାଲୁଣିଆ/ଛକା ମାରି ପକାଇବେ।
- ମେଟାଲ୍ ଦୁଇ ପାର୍ଶ୍ୱରେ ମାଟି ଦେବେ ଯେପରି Compaction ବେଳେ ମୋରମ୍ ପାଣି ବାହାରକୁ ନଯାଏ।
- ପାଣି ପକାଇ ରୋଲର ଦ୍ୱାରା ଚପାଇବା (Compaction) କରିବେ ଓ ଦରକାରୀ ଉଚ୍ଚତା ହୋଇଛି କି ନାହିଁ ଦେଖିବେ ଯଥା ୪ ଇଞ୍ଚ ମେଟାଲ୍ ୩ ଇଞ୍ଚ ପର୍ଯ୍ୟନ୍ତ ଚପାଯିବ।

କଙ୍କ୍ରିଟ୍ ରୋଡ୍/ ରାସ୍ତା

- ପୂର୍ବ ଭଳି ରାସ୍ତାରେ ଚିହ୍ନ ଦେବେ।
- ଆବଶ୍ୟକ ଅନୁପାତ ଅନୁଯାଇ ମେଟାଲ୍, ବାଲି, ସିମେଣ୍ଟ ଓ ପାଣି ମିଶାଇ ଗୋଳାଇବେ।
- ପ୍ରଥମେ ଆବଶ୍ୟକ ଉଚ୍ଚତା, ଗଭୀରତା ଓ ଓସାର ଅନୁଯାଇ ଦୁଇ ପାର୍ଶ୍ୱରେ କଙ୍କ୍ରିଟ୍ କରାଯିବ।
- ଆବଶ୍ୟକ ଉଚ୍ଚତା ପାଇଁ ଚିହ୍ନ ଦେବେ।
- ଦୁଇ ପାର୍ଶ୍ୱରେ କଙ୍କ୍ରିଟ୍ ମଧ୍ୟରେ ରାସ୍ତା ମଝିରେ କଙ୍କ୍ରିଟ୍ ପକାଇବେ।

- ସେହିଭଳି ଆବଶ୍ୟକ ଅନୁପାତରେ ଚିପସ୍, ବାଲି, ସିମେଣ୍ଟ ଓ ପାଣି ମିଶାଇବେ।
- ରାସ୍ତାରେ ଆବଶ୍ୟକୀୟ ଉଚ୍ଚତା ପାଇଁ ଚିହ୍ନ ଦେବେ ଓ କଙ୍କ୍ରିଟ୍ ପକାଇବେ।
- ୫ ମିଟର ବ୍ୟବଧାନରେ ପ୍ରସାରଣ ପାଇଁ ଫାଙ୍କା ରଖି କଙ୍କ୍ରିଟ୍ କାମ ଆଗକୁ ବଢାଇବେ।
- ଏହାକୁ ପରଦିନ ଠାରୁ ସର୍ବନିମ୍ନ ୭ ଦିନ ପାଇଁ ଓଦା ରଖିବେ।
- ପଟା ସାଟରିଙ୍ଗକୁ ତତ୍‌କ୍ଷଣାତ୍ ନ ଖୋଲିବା ।
- କୋଣ କଙ୍କ୍ରିଟ୍‌ରେ ତତ୍‌କ୍ଷଣାତ୍ ବାଲି ମାଟିରେ ପିନ୍ଧାଇଦେବା।

ଛୋଟ ନାଳ ପୋଲ ଏବଂ ସାଧାରଣ ପୋଲ

- ନକ୍‌ସା: – ପୋଲ ନିର୍ମାଣ ପାଇଁ ବିସ୍ତୃତ ବିବରଣୀ ଥିବା ନକ୍‌ସା।
- ପୋଲର ବିଭିନ୍ନ ଭାଗର ନାମ।
  - ମୂଳଦୂଆ, ଏବଟ୍‌ମେଣ୍ଟ, ପିଅର, କେପ୍, ଛାତ (Slab), ଫାଉଣ୍ଡେସନ୍।
  - ପଥର ଯୋଡ଼ାଇ କାନ୍ଥ (RR Massonary)
- ଦରକାରୀ ଦ୍ରବ୍ୟ
  - ସିମେଣ୍ଟ, ବାଲି, ମେଟାଲ୍, ଚିପ୍‌ସ, ପଥର, ଲୁହାଛଡ଼, ଭାର ବାନ୍ଧିବା ପାଇଁ ଉପାଦାନ (Centring material)

ଛୋଟ ନାଳ ପୋଲ ଏବଂ ସାଧାରଣ ପୋଲ

ନଦୀ କିମ୍ବା ନାଳରୁ ଗୋଟିଏ ପଟର ଅନ୍ୟ ପଟକୁ ଯିବା ପାଇଁ ଆମେ ଯେଉଁ ସ୍ଥାୟୀ ମାଧ୍ୟମ ବା ସ୍ଥାପତ୍ୟ ନିର୍ମାଣ କରୁ ତାହାକୁ ପୋଲ କୁହାଯାଏ। ଯାହା ଦ୍ୱାରା ଯାନ ବାହାନ, ମଣିଷ, ପଶୁ ଇତ୍ୟାଦି ନଦୀ ଓ ନାଳ ଗୋଟିଏ ପଟରୁ ଅନ୍ୟ ପଟକୁ ଅବାଧରେ ଯାତାୟତ କରିପାରନ୍ତି।

କେନାଲ, ନାଳ ବା ନଦୀକୁ ପାରି ହେବା ପାଇଁ ନିର୍ମିତ କଙ୍କ୍ରିଟ୍ ପୋଲର ମୋଟ ଲମ୍ବ ୬ ମିଟର ରୁ ଅଧିକ ନ ହୋଇଥିଲେ ତାହାକୁ ଛୋଟ ନାଳ ପୋଲ ବା କଲଭର୍ଟ୍ କୁହାଯାଏ।

ପୋଲ ବା କଲଭର୍ଟ୍‌ର ପ୍ରକାର ଭେଦ

୧. ହ୍ୟୁମ ପାଇପ୍ ପୋଲ।

୨. କଙ୍କ୍ରିଟ୍ ପୋଲ।

ନିର୍ମାଣ ପଦ୍ଧତି

୧. ପ୍ରଥମେ ଜଳ ସ୍ରୋତ, ଜଳ ପରିମାଣ ଏବଂ ଭୂଗର୍ଭ ମୃତ୍ତିକା ବିଷୟର ତଥ୍ୟକୁ ଆଧାର କରି ପୋଲର ନକ୍‌ସା ପ୍ରସ୍ତୁତ କରାଯାଇଥାଏ।

୨. ପୋଲ ନିର୍ମାଣ ସ୍ଥାନକୁ ଅବରୋଧ କରୁଥିବା ବୃକ୍ଷ, ପଥର, ମାଟି ଇତ୍ୟାଦିକୁ ସେଠାରୁ ହଟାଯାଏ।

୩. ଲେଆଉଟ୍ (Lay out) - ପୋଲର ନକ୍‌ସାକୁ ଭଲ ଭାବରେ ଅନୁଧ୍ୟାନ କରିବା ଦରକାର। ଏହାକୁ ଆଧାର କରି ପେଗ୍, ଦଉଡ଼ି, ଚୁନ ଇତ୍ୟାଦି ଦ୍ୱାରା ପୋଲ ନିର୍ମାଣ ସ୍ଥାନରେ ଦୁଇପଟ ରାସ୍ତାକୁ ଦେଖି ଲେଆଉଟ୍ ଦିଆଯାଏ ପ୍ରଥମେ ସେଣ୍ଟର ଲାଇନ୍‌କୁ ଫିକ୍‌ସ କରାଯାଏ। ସେଣ୍ଟର ଲାଇନ୍‌କୁ ଆଧାର କରି ନକ୍‌ସା ଅନୁସାରେ ତତ୍ତ୍ୱାବଧାନରେ ଥିବା ଇଞ୍ଜିନିୟରଙ୍କ ପରାମର୍ଶ ଅନୁସାରେ ଲେଆଉଟ୍ ଦିଆଯାଏ।

୪. ଫାଉଣ୍ଡେସନ୍ (Foundation) - ଫାଉଣ୍ଡେସନ୍ ବା ମୂଳଦୁଆ ପଡ଼ିବା ପାଇଁ ଉପଯୁକ୍ତ ଗଭୀର ପର୍ଯ୍ୟନ୍ତ ମାଟି ଖୋଳାଯାଏ। ଏହିପରି ମୂଳଦୁଆ ପାଇଁ ଉଦ୍ଦିଷ୍ଟ ଜାଗାରେ ସମତଳକୁ ପରଖାଯାଏ। ବାଲିଦ୍ୱାରା ଉଦ୍ଦିଷ୍ଟ ଜାଗାକୁ ସମତଳ କରାଯାଏ। ମେଟାଲ୍ କଙ୍କ୍ରିଟ୍ ସମତଳ ବାଲିସ୍ତର ଉପରେ ପକାଯାଏ।

୫. କଙ୍କ୍ରିଟ୍ (Concrete) - ଚିପ୍‌ସ, ବାଲି, ସିମେଣ୍ଟକୁ ଉପଯୁକ୍ତ ଅନୁପାତରେ ମିଶ୍ରଣ କରାଯାଇ ଏବଂ ଆବଶ୍ୟକ ମୁତାବକ ପାଣି ମିଶାଯିବା ପରେ କଙ୍କ୍ରିଟ୍ ମିକ୍‌ସର୍ ରେ ଭଲ ଭାବରେ ମିଶାଯାଏ।

୬. ପିଅର (Pier) - ପିଅର ଢଳେଇ ପୂର୍ବରୁ ଆବଶ୍ୟକ ଆକାରରେ ଫର୍ମା, କାଠ ସାହାଯ୍ୟରେ ତିଆରି କରାଯାଏ। କାର୍ଯ୍ୟ ତତ୍ତ୍ୱାବଧାନରେ ଥିବା ଇଞ୍ଜିନିୟରଙ୍କ ପରାମର୍ଶ ଅନୁସାରେ ଲୁହା ଛଡ଼କୁ ବନ୍ଧାଯାଏ। ଲୁହା ଛଡ଼ ବନ୍ଧା ଯିବାପରେ କଙ୍କ୍ରିଟ୍ ଢଳେଇ କରାଯାଏ। ଢଳେଇ ହେବାର ୨୪ ଘଣ୍ଟା ପରେ ଏହାକୁ କ୍ୟୁରିଂ କରାଯାଏ।

୭. ଛାତ: -

- ଛାତ ଢଳେଇ ପାଇଁ କାଠ ପଟା ଏବଂ ବଲ୍‌ହା ସାହାଯ୍ୟରେ ଭାର ନିର୍ମାଣ କରାଯାଏ।
- ଇଞ୍ଜିନିୟରଙ୍କ ପରାମର୍ଶ ଅନୁସାରେ ଲୁହା ଛଡ଼ ବନ୍ଧାଯାଇ କଙ୍କ୍ରିଟ୍ ଢଳାଇ କରାଯାଏ। ଢଳେଇ ହେବାର ୨୪ ଘଣ୍ଟାପରେ ଏହାକୁ କ୍ୟୁରିଂ କରାଯାଏ। ଢଳେଇର ୨୧ ଦିନ ପରେ କାଠ ପଟା ଏବଂ ବଲ୍‌ହା ଗୁଡ଼ିକୁ ଖୋଲାଯାଏ।

ଅଧ୍ୟାୟ - ୭

(ନୂଆ ଓ ପୁରୁଣା ପୋଖରୀ, ଫାର୍ମ ପଣ୍ଡ, ଚେକ୍ ଡ୍ୟାମ୍ ଖନନ)

(କ) ପୋଖରୀ ଖୋଳା (ନୂଆ) (Farm Pond) ଚିତ୍ର ଦେଖନ୍ତୁ

ଚିତ୍ର ନଂ - ୭ ଚିତ୍ର ନଂ -୮

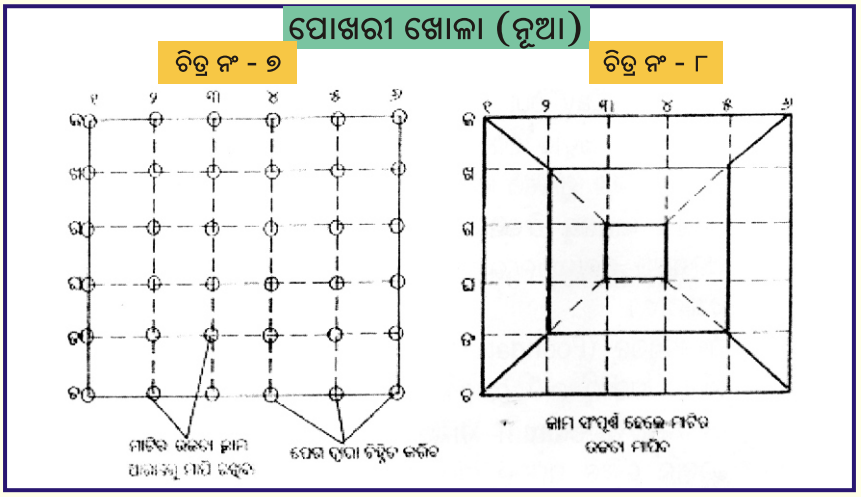

ମାଟିର ଉଚ୍ଚତା କାମ ଆରମ୍ଭରୁ ମାପି ରଖିବା (Premeasurement)

ପେଗ ଦ୍ୱାରା ଚିହ୍ନିତ କରିବ

କାମ ସମ୍ପୂର୍ଣ୍ଣ ହେଲେ ମାଟିର ଉଚ୍ଚତା ମାପିବା

ଉଦାହରଣ: ଖ - ୩ ର ଉଚ୍ଚତା ୨'-୦" (କାମ ପୂର୍ବରୁ)

ଗ - ୩ର ଉଚ୍ଚତା ୫'-୦" (କାମ ପରେ)

ଅତଏବ: ମାଟିର କାମର ଉଚ୍ଚତା - ୩'-୦"

(କାମ ପରେ ଉଚ୍ଚତା ୫'-୦" କାମ ପୂର୍ବର ଉଚ୍ଚତା ୨'-୦" = ୩' - ୦')

- ପ୍ରଥମେ ଯେଉଁ ସ୍ଥାନ ଖୋଳାଯିବ ଚିହ୍ନିତ କରିବା।
- ମାଟି ଖୋଳି ପକାଇବା ସ୍ଥାନ ଚିହ୍ନିତ କରିବା।
- ଚିତ୍ରରେ ଦିଆଯାଇଥିବା ଭଳି ୧୦'/୨୦' ବ୍ୟବଧାନରେ କିଳା/ପେଗ୍ ପୋତିବା।
- ମାଟି ଖୋଳି ଚିହ୍ନିତ ସ୍ଥାନରେ ୪ ସେ.ମି. ରେ ଗୁଣ୍ଠ କରି ପକାଇବା ଓ ସଜାଇବା।
- କାମ ସରିଲେ ଗୋଟିଏ ଗୋଟିଏ ଲାଇନରେ କେତେ ଫୁଟ୍ ମାଟି ଖୋଳାଯାଇଛି ଟିପିବା।

(ଖ) ପୋଖରୀ ଖୋଳା (ପୁରୁଣା)

ଚିତ୍ର ଦେଖନ୍ତୁ ଚିତ୍ର ନଂ -୯, ୧୦

ପୁରୁଣା ପୋଖରୀ

ଖୋଳା ଯାଇଥିବା ପୋଖରୀ

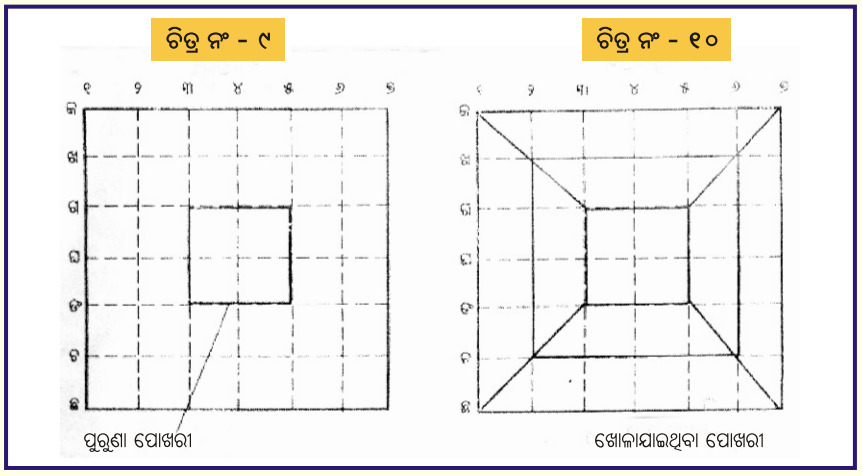

(ମାଟି କାମର ମାପ ପୂର୍ବଭଳି ହେବ)

ବିଶେଷ ସତର୍କତା : କାମ ଆରମ୍ଭ ପୂର୍ବରୁ ମାପ ନେବା (Premeasurement)

- ଠିକ ନୂଆ ପୋଖରୀ କାମ ଭଳି ପ୍ରଥମେ ଯେଉଁ ସ୍ଥାନ ଖୋଳାଯିବ ଚିହ୍ନିତ କରିବା।
- ମାଟି ଖୋଳି ପକାଇବା ସ୍ଥାନ ଚିହ୍ନିତ କରିବା।
- ୧୦'/୨୦' ବ୍ୟବଧାନରେ କିଳା/ପେଗ୍ ପୋତିବା।
- ଚିହ୍ନ ମୁଣ୍ଡରୁ କେତେ ଉଚ୍ଚତାରେ ମାଟି ଅଛି ମାପିବା।
- ମାଟି କାମ ପୂର୍ବାନୁମତେ କରିବା।
- କାମ ସରିଲେ ପୂର୍ବଭଳି ମାପ କରିବା।

(ଖ) Diversion Weir/Check Dam: (ଆଡ଼ିବନ୍ଧ ଓ ଡାଇର୍ଭସନ ୱ୍ୟାୟାର)

Diversion Weir ସାଧାରଣତଃ ନାଳର ଉପରି ଭାଗରେ କରାଯାଏ ଯାହା ଫଳରେ ପାଖ ତଳ ଜମିକୁ ପାଣି ମଡ଼ାଯାଇ ପାରିବ।

ନିର୍ମାଣ ପଦ୍ଧତି

୧. ସଠିକ୍ ସ୍ଥାନ ନିରୂପଣ କରାଯିବ ।

୨. ଯେଉଁ ଜାଗାରେ Structure ହେବ ସେଠାରେ Layout ଦିଆଯିବ ।

୩. ବିଭିନ୍ନ ଢାଞ୍ଚାରେ (Design) ମାଟି କାମ ନିରୁପିତ ଗଭୀରତା ପର୍ଯ୍ୟନ୍ତ ଖୋଳାଯିବ ।

୪. Concretre କାମ ବେଳେ ଦୃଢୀକରଣ କରିବେ ଏବଂ ପାଣିକୁ ନିଷ୍କାସନ କରିବେ ।

୫. ସେହିଭଳି Side Wall ଏବଂ ସ୍ଲୁଇସର Provision ପାଇଁ ଚିହ୍ନ ଦେବେ ।

୬. ଉପର ଲିଖିତ କାମ ସରିଲା ପରେ ନାଳର ଦୁଇ ସାଇଡର ବନ୍ଧ ନିର୍ମାଣ କରାଯିବ ଯେପରି ବନ୍ୟା ସମୟରେ ପାଣି ବନ୍ଧ ଡେଇଁ ଯାଇପାରିବ ନାହିଁ ।

୭. କାଦୁଅ ଜମାକୁ ନିଷ୍କାସନ କରିବାପାଇଁ Scouring Sluice ର Provision ରଖାଯିବ ।

କେତେକ ବିଶେଷ ସତର୍କତା

- ପ୍ରଥମେ ଯେଉଁ ସ୍ଥାନ ଖୋଳାଯିବ ଚିହ୍ନିତ କରିବା ।
- ମାଟି ଖୋଳି ପକାଇବା ସ୍ଥାନ ଚିହ୍ନିତ କରିବା ।
- ଚିତ୍ରରେ ଦିଆଯାଇଥିବା ଭଳି ୧୦'/୨୦' ବ୍ୟବଧାନରେ କିଳା / ପେଗ୍ ପୋତିବା ।
- କାମ ସରିଲେ ଗୋଟିଏ ଗୋଟିଏ ଲାଇନରେ କେତେ ଫୁଟ ମାଟି ଖୋଳାଯାଇଛି ଟିପିବା ।
- ଠିକ ନୂଆ ପୋଖରୀ କାମ ଭଳି ପ୍ରଥମେ ଯେଉଁ ସ୍ଥାନ ଖୋଳାଯିବ ଚିହ୍ନିତ କରିବା ।
- ମାଟି ଖୋଳି ପକାଇବା ସ୍ଥାନ ଚିହ୍ନିତ କରିବା ।
- ୧୦'/୨୦' ବ୍ୟବଧାନରେ କିଳା/ପେଗ୍ ପୋତିବା ।
- ଚିହ୍ନ ମୁଣ୍ଡରୁ କେତେ ଉଚ୍ଚତାରେ ମାଟି ଅଛି ମାପିବା ।
- ମାଟି କାମ ପୂର୍ବାନୁମତେ କରିବା ।
- କାମ ସରିଲେ ପୂର୍ବଭଳି ମାପ କରିବା ।